REGIONE PIEMONTE
PROVINCIA DI TORINO

COMUNE DI SANT'ANTONINO DI SUSA

OGGETTO

PROGETTO ESECUTIVO

Progetto relativo alla realizzazione di costruzione da adibirsi a canile sanitario ed area parco

ACSEL s.p.a.

Acsel s.p.a. - Cap. soc. int. versato € 120.000 - P.IVA 08876820013
Sede legale ed amministrativa: 10057 SANT'AMBROGIO DI TORINO (TO) Italy - Via delle Chiuse, 21
Tel. +39 011 93 42 978 - Fax +39 011 93 99 213
segreteria@acselspa.it - www.acselspa.it
Impianto di depurazione e canile: 10090 ROSTA (TO) Italy - Strada comunale di Rivoli, 7
Tel. +39 011 93 42 978 int. 3 - Fax +39 011 95 67 906

FIRMA
R.U.P.

FIRMA E TIMBRO
AMM. DELEGATO DOTT. P. BORBON

INDIRIZZO
Via Susa n. 46

OPERE STRUTTURALI: Tracciamento, fondazioni, primo solaio palazzina area parco

STUDIO DI PROGETTAZIONE
Ing. Roberto CIMARELLA
Via Almese n. 33B
10040 Villar Dora - TO
Tel. 011.9352570

FIRMA E TIMBRO

RIFERIMENTI CATASTALI
NCT fg. 1 N. 492-180

EMISSIONE: Novembre 2014

REVISIONE:

SCALA ELABORATI 1:50 1:20

NUM. ELAB. GRAFICI 9

TAVOLA **7B**

CARATTERISTICHE dei MATERIALI :
CALCESTRUZZO: RcK 30 ACCIAIO: B450C

VERIFICARE IN CANTIERE LA CORRISPONDENZA CON L'ARCHITETTURA. AVVERTIRE LA D.L. ALMENO 24 ORE PRIMA DI OGNI SINGOLO GETTO. DURANTE LE OPERAZIONI DI GETTO SI DOVRANNO PREPARARE GLI APPOSITI CUBETTI DI CLS PER LE PROVE DI LABORATORIO DA CONSEGNARE ALLA D.L. - L'ACCIAIO PER C.A. DOVRA' ESSERE QUALIFICATO. EVENTUALI VARIANTI DOVRANNO ESSERE APPROVATE DALLA D.L.

CARICHI

Solaio h (18+4)=22 cm
Carichi

Peso proprio	250 Kg/mq
Carico permanente	150 Kg/mq
Carico variabile	150 Kg/mq

NOTE TECNICHE

Rompitratta 2ø12 corr.
Le larghezze della travi si intendono al netto dei fori

PARTICOLARE NODO TRAVI/PILASTRI

SCALA 1:20

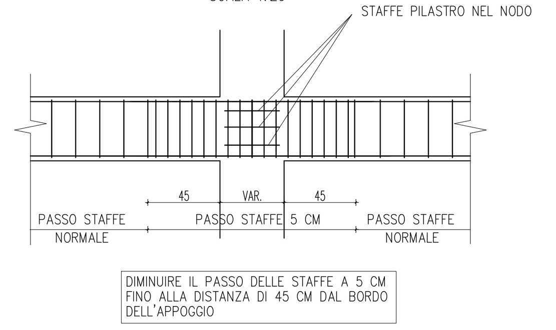

TRACCIAMENTI

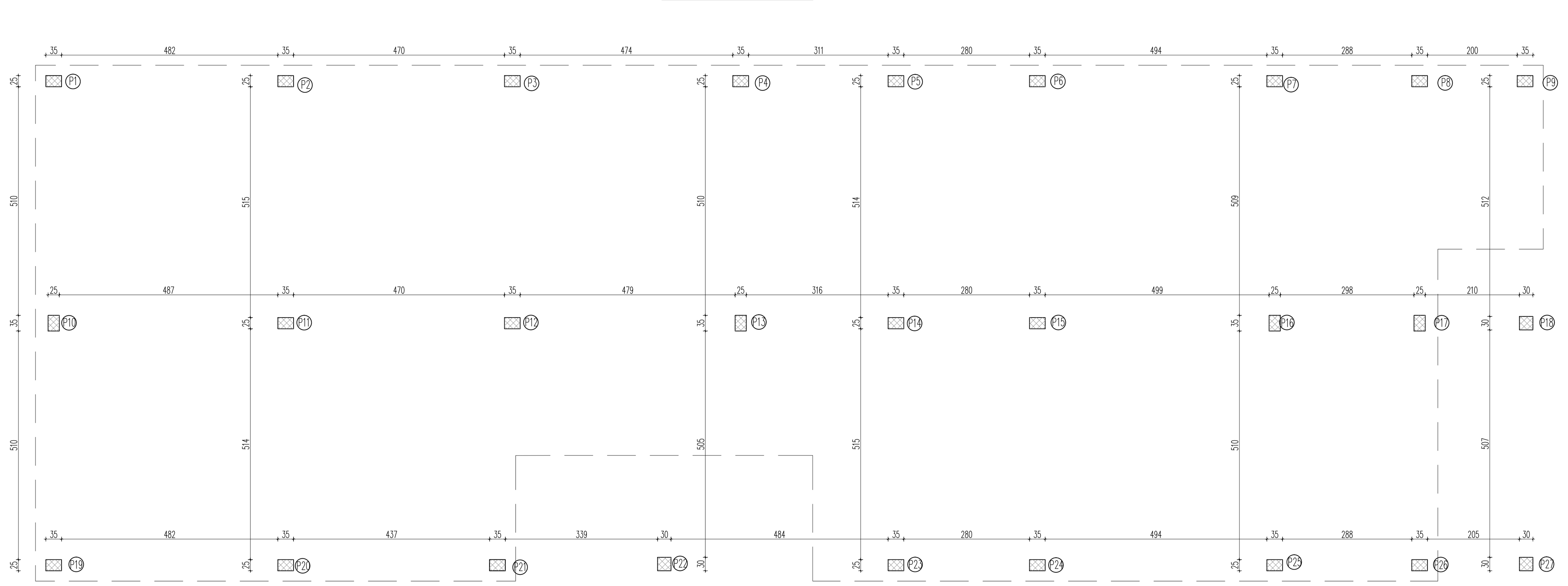

PRIMO SOLAIO

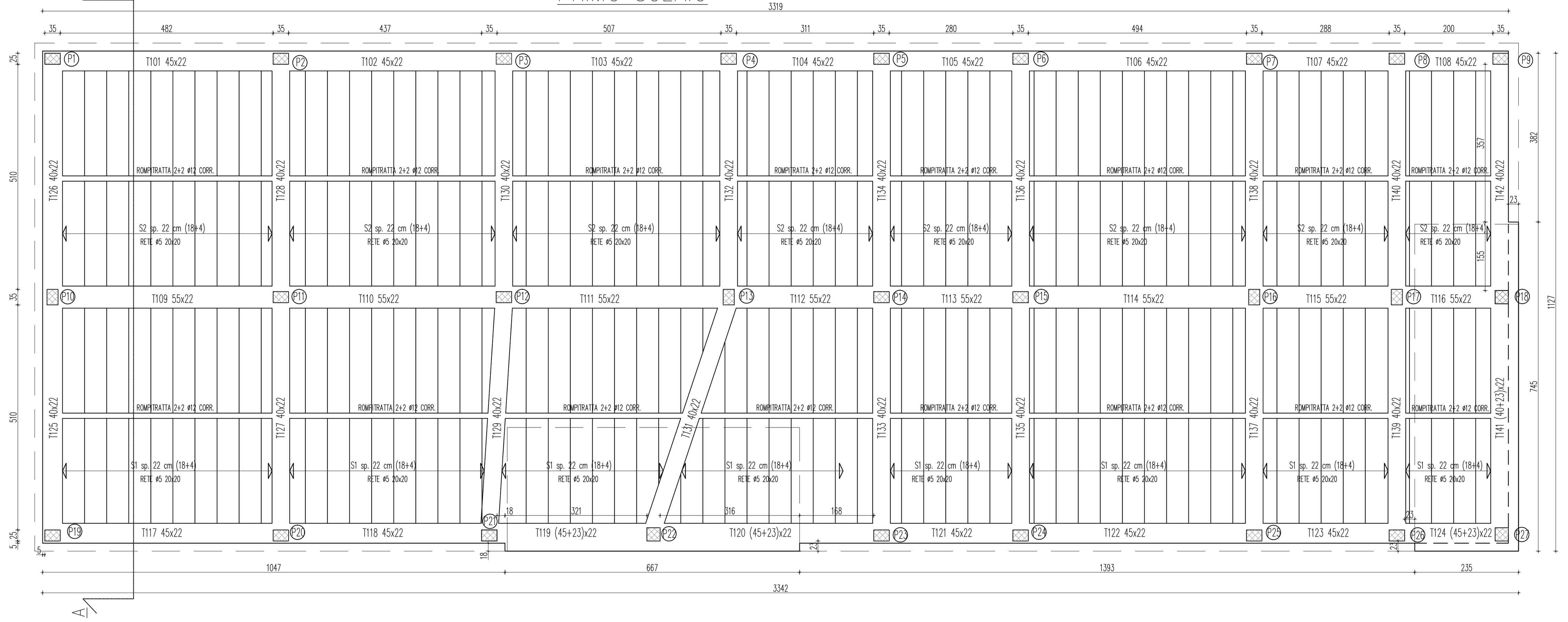

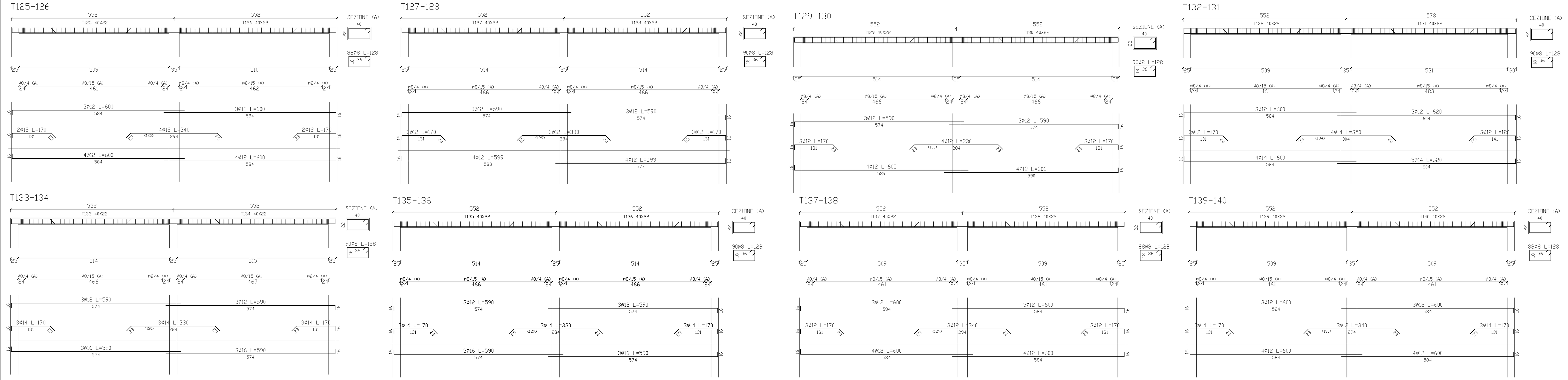

FONDAZIONI

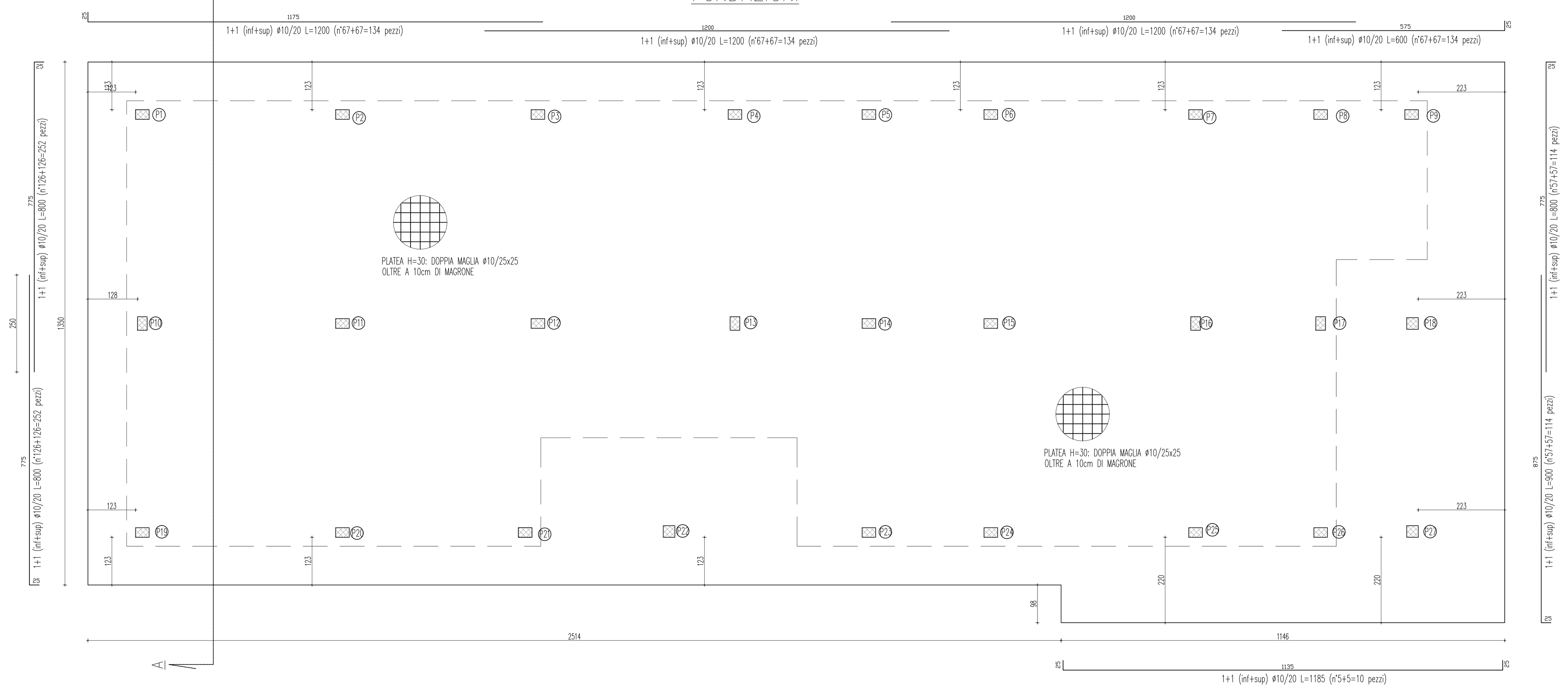

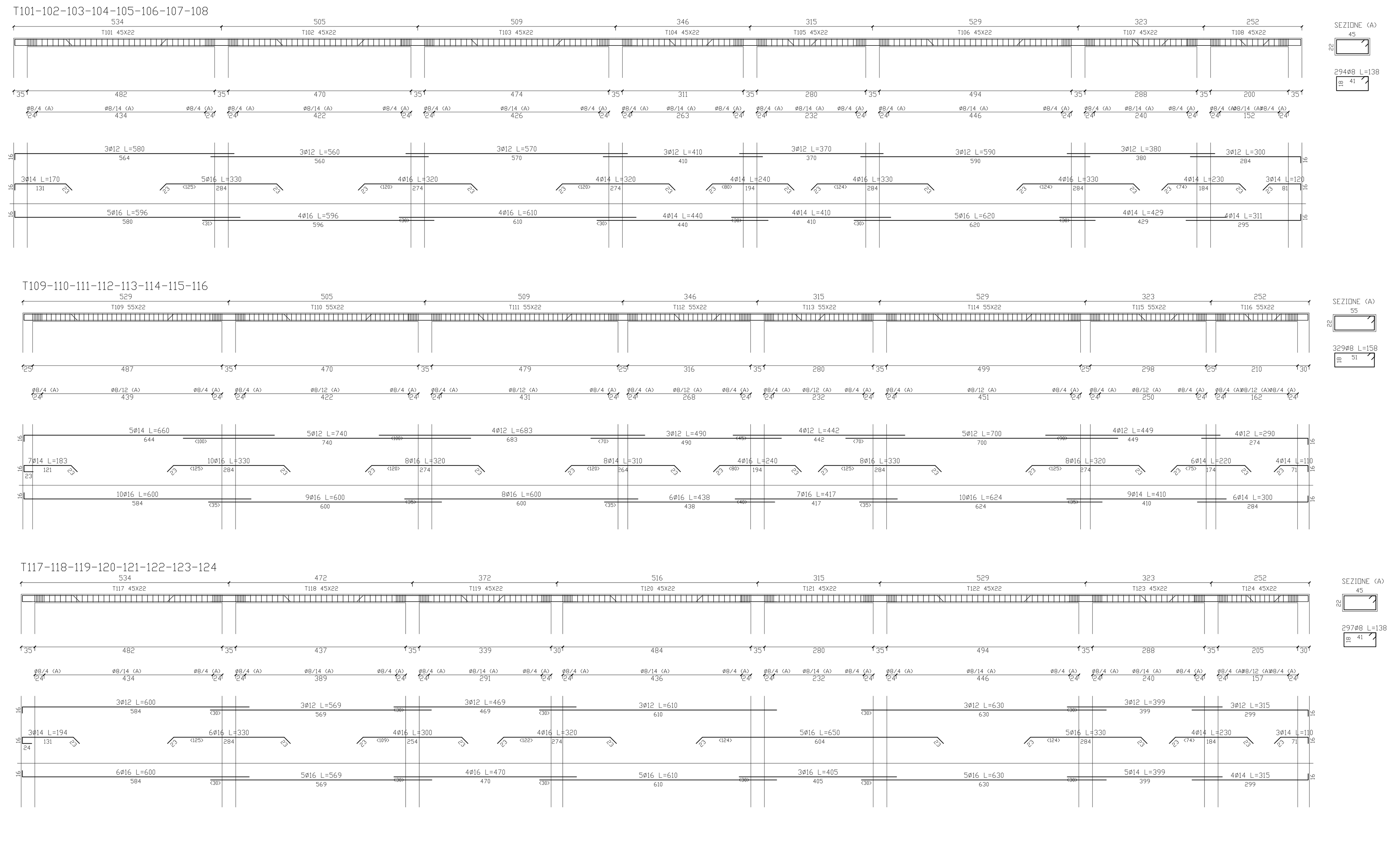
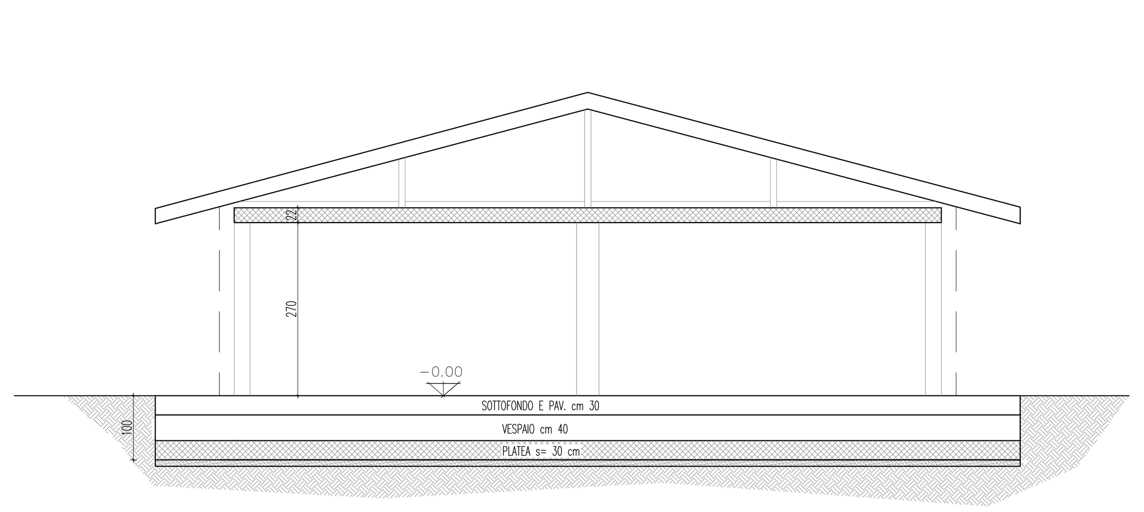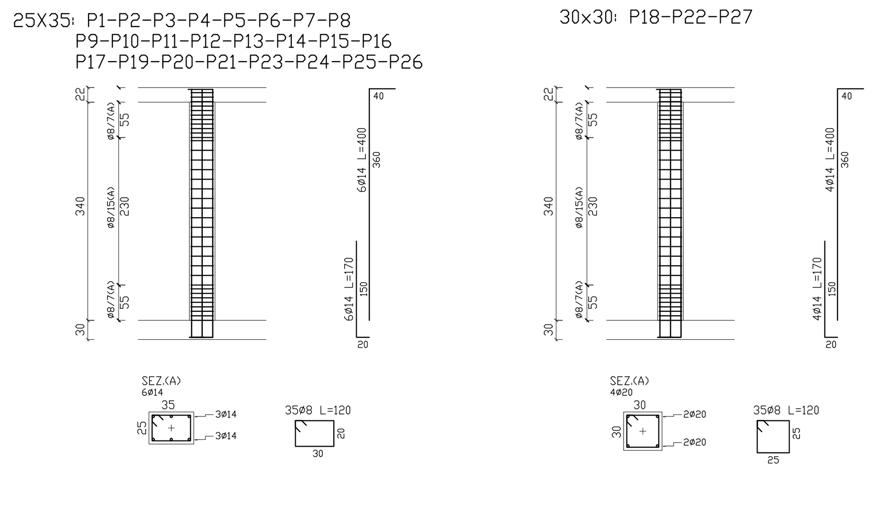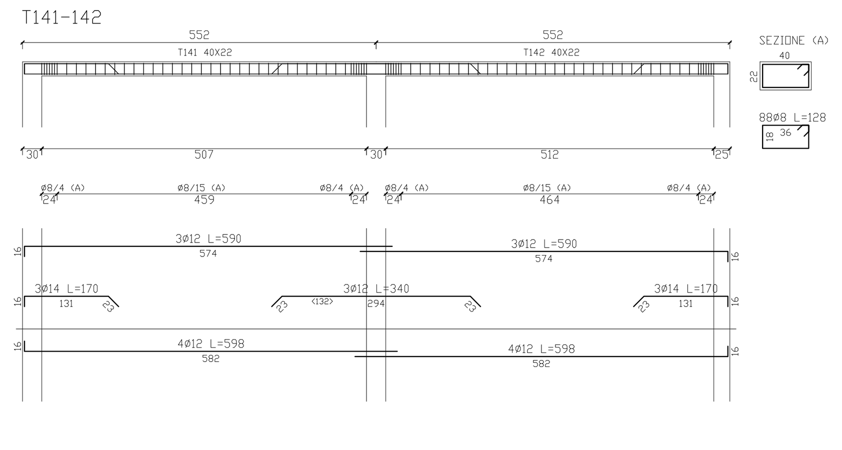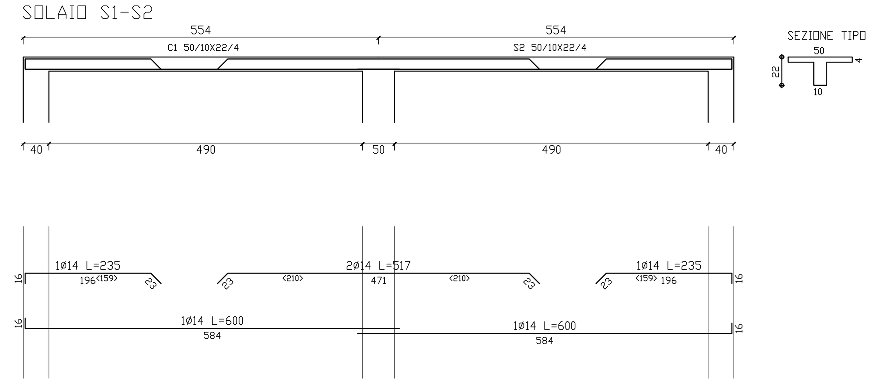
SEZIONE A-A