REGIONE PIEMONTE

PROVINCIA DI TORINO

COMUNE DI SANT'ANTONINO DI SUSA

OGGETTO

PROGETTO ESECUTIVO

Progetto relativo alla realizzazione di costruzione da adibirsi a canile sanitario ed area parco

ACSEL s.p.a.

Acsel s.p.a. - *Cap. soc. int. versato € 120.000 - P.IVA 08876820013*

Sede legale ed amministrativa: 10057 SANT'AMBROGIO DI TORINO (TO) Italy - Via delle Chiuse, 21
Tel. +39 011 93 42 978 - Fax +39 011 93 99 213
segreteria@acselspa.it - **www.acselspa.it**

Impianto di depurazione e canile: 10090 ROSTA (TO) Italy - Strada comunale di Rivoli, 7
Tel. +39 011 93 42 978 int. 3 - Fax +39 011 95 67 906

FIRMA R.U.P.

FIRMA E TIMBRO
AMM. DELEGATO DOTT. P. BORBON

INDIRIZZO

Via Susa n. 46

CONTENUTO

QUADRI ELETTRICI

STUDIO DI PROGETTAZIONE

Ing. Roberto CIMARELLA

Via Almese n. 33B
10040 Villar Dora - TO
Tel. 011.9352570

FIRMA E TIMBRO

RIFERIMENTI CATASTALI

NCT fg. 1 N. 492 -180

EMISSIONE: Novembre 2014

REVISIONE:

SCALA ELABORATI

NUM. ELAB. GRAFICI 9

TAVOLA

9H

Da quadro	Fornitura
Tensione concatenata	400 V
Corrente Ik max	10 kA
Sistema	TT
Potenza totale	36.3 kW
Fattore di potenza	0.9
Corrente totale Ib	58.6 A
Res. terra impianto	
Reat. terra fornitura	

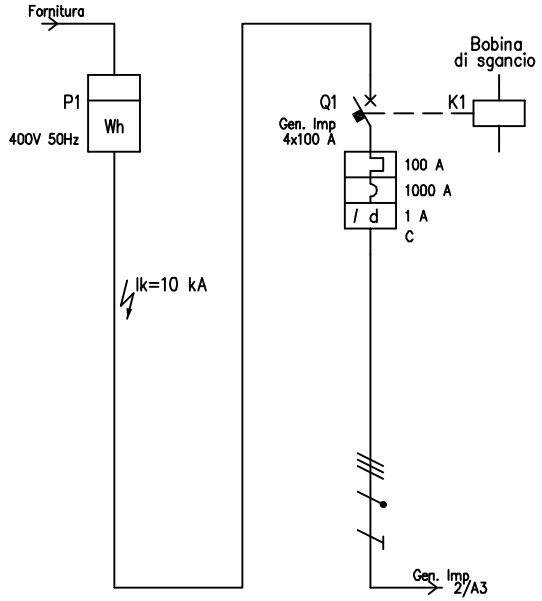

UTENZA	DENOMINAZIONE					Generale Impianto									
	SIGLA			Fornitura BT		Gen. Imp									
	TIPO	POTENZA TOT.	kW			TT	69.3								
	POTENZA kW	Ib	A			36.3	58.6								
	COEF. CONTEMP.	COS φ				1	0.9								
INTERRUTTORE O SEZIONATORE	COSTRUTTORE					SCHNEIDER ELECTRIC Spa									
	TIPO					C120N-C+Vigi C120 A S SI 1 A									
	N.POLI	In	A			4	100								
	Ith A	Idn	A			100	1								
	Im (o curva) A	Pdi	kA			1000	10								
FUSIBILE	TIPO														
	CALIBRO		A												
CONTATTORE	TIPO														
	In A	Pn	kW												
RELE' TERMICO	TIPO														
	TARATURA		A												
LINEA DI POTENZA	TIPO CAVO					FG70R 0.6/1 kV									
	FORMAZIONE					3x35+1x16+1G16									
	LUNGHEZZA		m			10									
	Iz		A			109									
	Cdt a Ib %	Cdt totale a Ib	%			0.174	0.174								
	Zk mΩ	Zs	mΩ			28									
	Ik trifase/monof. kA	Ik1 fase/terra	kA	10	6	8.25									
	NUMERAZIONE MORSETTIERA														

REV.	MODIFICA	DATA	FIRMA	RESPONSABILE	DISEGNATO	CONTROLLATO
				DATA	11/11/2014	
				FIRMA		
				RIF. CLIENTE	Acsel	

IMPIANTO Canile Parco
Sant'Antonino di Susa (TO)
TITOLO Punto di Consegna
N. ARCHIVIO

[redacted]

Eplus R. 2013
FOGLIO 1 DI 19
SEGUE 2

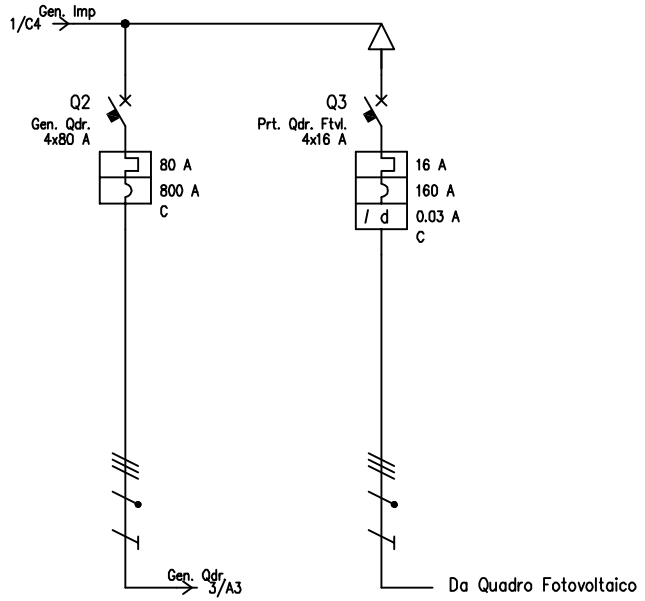

UTENZA	DENOMINAZIONE			Generale Quadro Q1		Protezione Quadro Fotovoltaico										
	SIGLA			Gen. Qdr.		Prt. Qdr. Ftvl.										
	TIPO	POTENZA TOT.	kW	TT	55.4	TT	11.1									
	POTENZA kW	Ib	A	36.2	58.5	0.1	0.16									
	COEF. CONTEMP.	COS φ		0.7	0.9	1	0.9									
INTERRUTTORE O SEZIONATORE	COSTRUTTORE			SCHNEIDER ELECTRIC Spa		SCHNEIDER ELECTRIC Spa										
	TIPO			C120N-C		C60N-C+Vigi										
	N.POLI	In	A	4	80	4	16									
	Ith A	Idn	A	80		16	0.03									
	Im (o curva) A	Pdi	kA	800	10	160	10									
FUSIBILE	TIPO															
	CALIBRO		A													
CONTATTORE	TIPO															
	In A	Pn	kW													
RELE' TERMICO	TIPO															
	TARATURA		A													
LINEA DI POTENZA	TIPO CAVO					FG70R 0.6/1 kV										
	FORMAZIONE					5G4										
	LUNGHEZZA		m			15										
	Iz		A			34.6										
	Cdt a Ib %	Cdt totale a Ib	%		0.174	0.006	0.18									
	Zk mΩ	Zs	mΩ	28		94.5										
	Ik trifase/monof. kA	Ik1 fase/terra	kA	8.25		2.44										
	NUMERAZIONE MORSETTIERA															

				RESPONSABILE	DISEGNATO	CONTROLLATO	IMPIANTO Canile Parco	Eplus R. 2013
				DATA	11/11/2014		Sant'Antonino di Susa (TO)	
				FIRMA			TITOLO Quadro Generale	FOGLIO 2 DI 19
REV.	MODIFICA	DATA	FIRMA	RIF. CLIENTE	Acsel		N. ARCHIVIO	SEGUE 3

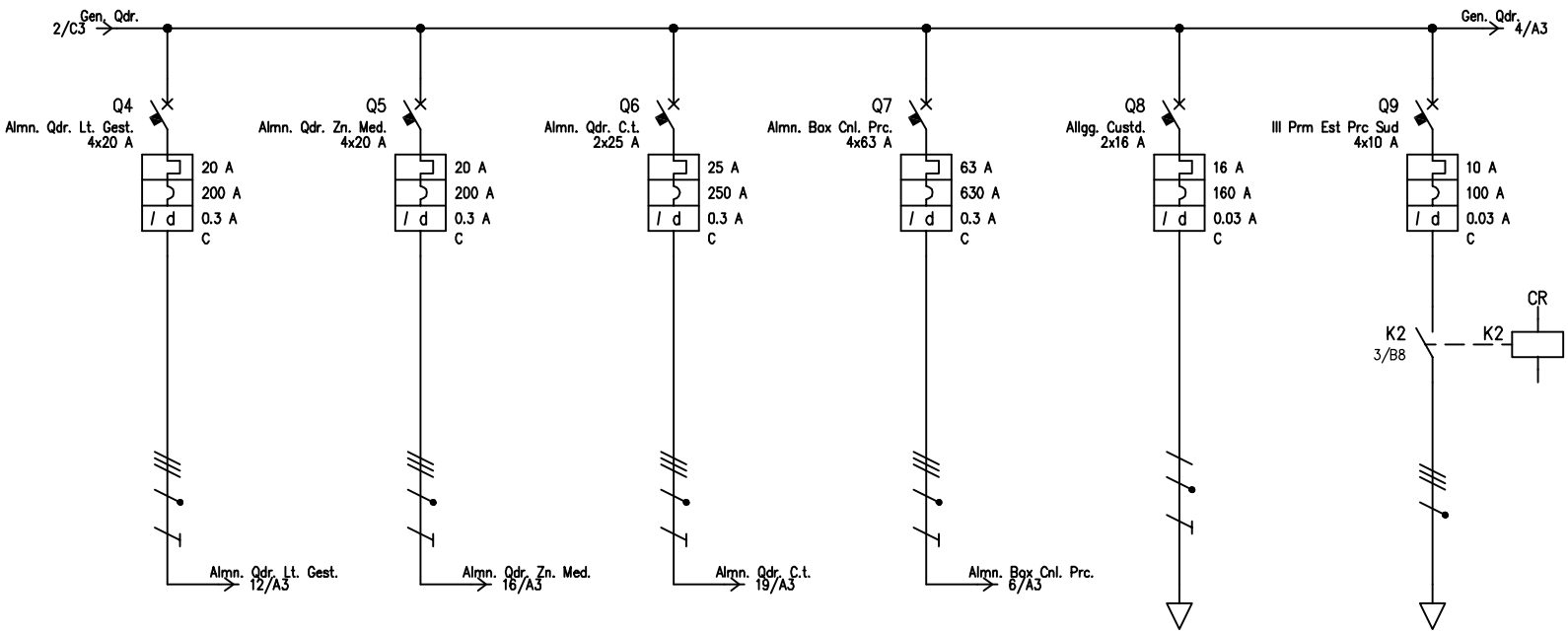

UTENZA	DENOMINAZIONE			Alimentazione Quadro Lato Gestore Q2		Alimentazione Quadro Zone Mediche Lato Chirurgia Q3		Alimentazione Quadro Centrale Termica Q4		Alimentazione Box Canile Parco		Alloggio Custode		Illuminazione Perimetrale Esterna Parco Sud	
	SIGLA			Almn. Qdr. Lt. Gest.		Almn. Qdr. Zn. Med.		Almn. Qdr. C.t.		Almn. Box Cnl. Prc.		Allgg. Custd.		Ill Prm Est Prc Sud	
	TIPO	POTENZA TOT.	kW	TT	13.9	TT	13.9	TT/L1-N	5.78	TT	43.6	TT/L3-N	3.7	TT	6.93
	POTENZA kW	Ib	A	1.86	3.17	3.7	7.21	1.5	7.21	35.6	57.1	1.5	7.21	1.8	2.89
	COEF. CONTEMP.	COS φ		1	0.9	1	0.9	1	0.9	1	0.9	1	0.9	1	0.9
INTERRUTTORE O SEZIONATORE	COSTRUTTORE			SCHNEIDER ELECTRIC Spa		SCHNEIDER ELECTRIC Spa		SCHNEIDER ELECTRIC Spa		SCHNEIDER ELECTRIC Spa		SCHNEIDER ELECTRIC Spa		SCHNEIDER ELECTRIC Spa	
	TIPO			C60N-C+Vigi C60 AC 0,3 A		C60N-C+Vigi C60 A 0,3 A		C60N-C+Vigi C60 AC 0,3 A		C60N-C+Vigi C60 AC 0,3 A		C60N-C+Vigi		C60N-C+Vigi	
	N.POLI	In	A	4	20	4	20	2	25	4	63	2	16	4	10
	Ith A	Idn	A	20	0.3	20	0.3	25	0.3	63	0.3	16	0.03	10	0.03
	Im (o curva) A	Pdi	kA	200	10	200	10	250	6	630	10	160	6	100	10
FUSIBILE	TIPO														
	CALIBRO		A												
CONTATTORE	TIPO														
	In A	Pn	kW												
RELE' TERMICO	TIPO														
	TARATURA		A												
LINEA DI POTENZA	TIPO CAVO			FG70R 0.6/1 kV		FG70R 0.6/1 kV		FG70R 0.6/1 kV				FG70R 0.6/1 kV		FG70R 0.6/1 kV	
	FORMAZIONE			5G6		5G6		3G6				3G4		5G4	
	LUNGHEZZA		m	10		5		15				10		185	
	Iz		A	44		44		51				40		34.6	
	Cdt a Ib %	Cdt totale a Ib	%	0.057	0.222	0.073	0.236	0.358	0.533		0.174	0.357	0.52	1.32	1.49
	Zk mΩ	Zs	mΩ	55.4		40.7		141.7		28		141.5		930.4	
	Ik trifase/monof. kA	Ik1 fase/terra	kA	4.17		5.68		1.63		8.25		1.63		0.248	
	NUMERAZIONE MORSETTIERA														

				RESPONSABILE	DISEGNATO	CONTROLLATO	IMPIANTO Canile Parco	Eplus R. 2013
				DATA	11/11/2014		Sant'Antonino di Susa (TO)	
				FIRMA			TITOLO Quadro Generale	FOGLIO 3 DI 19
REV.	MODIFICA	DATA	FIRMA	RIF. CLIENTE	Acsel		N. ARCHIVIO	SEGUE 4

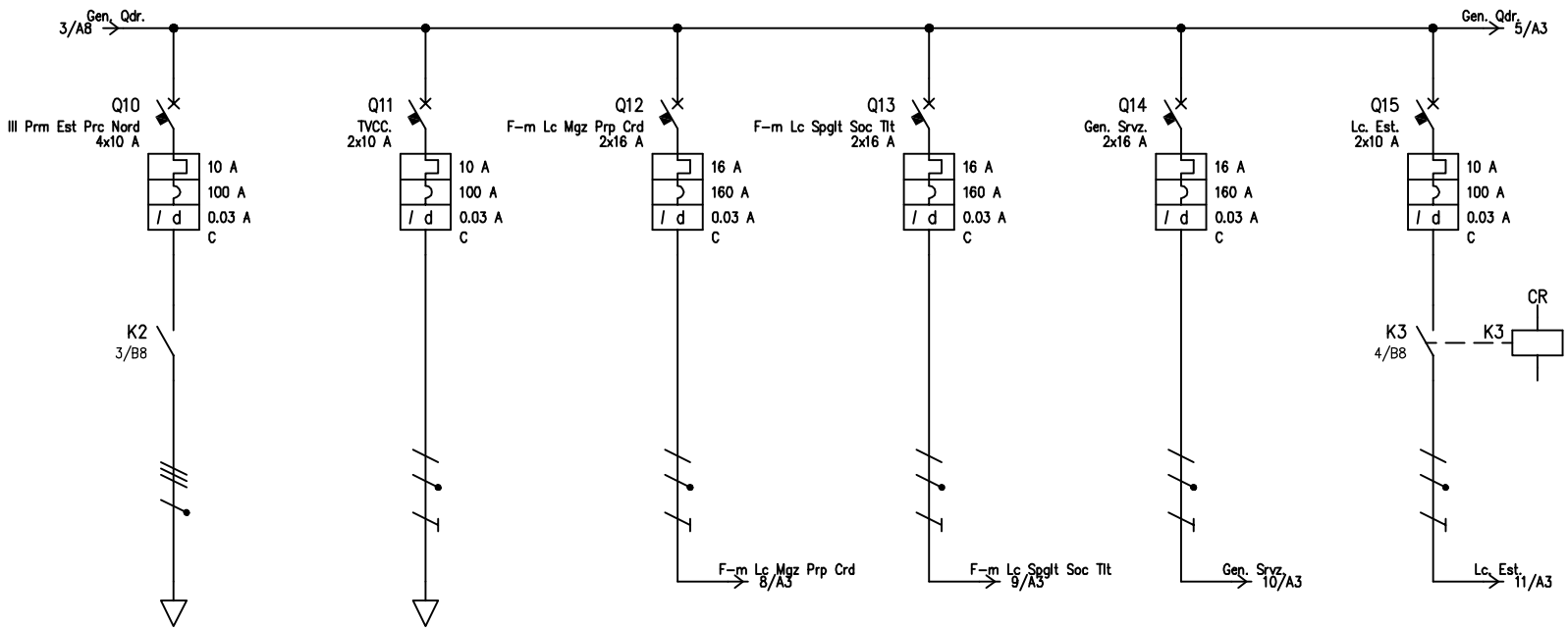

UTENZA	DENOMINAZIONE			Illuminazione Perimetrale Esterna Parco Nord		TVCC		Forza motrice Luce Magazzini+ Preparazione cibi+Corridoio		Forza motrice Luce Spogliatoi+ Socializzazione+Toelettatura		Generale Servizi		Luci Esterne	
	SIGLA			Ill Prm Est Prc Nord		TVCC.		F-m Lc Mgz Prp Crd		F-m Lc Spglt Soc Tlt		Gen. Srvz.		Lc. Est.	
	TIPO	POTENZA TOT.	kW	TT	6.93	TT/L1-N	2.31	TT/L2-N	3.7	TT/L2-N	3.7	TT/L1-N	3.7	TT/L3-N	2.31
	POTENZA kW	Ib	A	1.8	2.89	0.4	1.92	1.4	6.73	1.1	5.29	0.6	2.89	0.4	1.92
	COEF. CONTEMP.	COS φ		1	0.9	1	0.9	1	0.9	1	0.9	1	0.9	1	0.9
INTERRUTTORE O SEZIONATORE	COSTRUTTORE			SCHNEIDER ELECTRIC Spa		SCHNEIDER ELECTRIC Spa		SCHNEIDER ELECTRIC Spa		SCHNEIDER ELECTRIC Spa		SCHNEIDER ELECTRIC Spa		SCHNEIDER ELECTRIC Spa	
	TIPO			C60N-C+Vigi		C60N-C+Vigi		C60N-C+Vigi		C60N-C+Vigi		C60N-C+Vigi		C60N-C+Vigi	
	N.POLI	In	A	4	10	2	10	2	16	2	16	2	16	2	10
	Ith A	Idn	A	10	0.03	10	0.03	16	0.03	16	0.03	16	0.03	10	0.03
	Im (o curva) A	Pdi	kA	100	10	100	6	160	6	160	6	160	6	100	6
FUSIBILE	TIPO														
	CALIBRO		A												
CONTATTORE	TIPO														
	In A	Pn	kW												
RELE' TERMICO	TIPO														
	TARATURA		A												
LINEA DI POTENZA	TIPO CAVO			FG70R 0.6/1 kV		FG70R 0.6/1 kV								FG70R 0.6/1 kV	
	FORMAZIONE			5G4		3G1.5								3G2.5	
	LUNGHEZZA		m	200		140								10	
	Iz		A	34.6		24.9								30	
	Cdt a Ib %	Cdt totale a Ib	%	1.43	1.6	3.56	3.73		0.168		0.168		0.174	0.153	0.316
	Zk mΩ	Zs	mΩ	1004.4		3748.3		52.4		52.4		52.4		200.3	
	Ik trifase/monof. kA	Ik1 fase/terra	kA	0.23		0.062		4.41		4.41		4.41		1.15	
	NUMERAZIONE MORSETTIERA														

REV.	MODIFICA	DATA	FIRMA	RESPONSABILE	DISEGNATO	CONTROLLATO	IMPIANTO Canile Parco Sant'Antonino di Susa (TO)	Eplus R. 2013
				DATA	11/11/2014			
				FIRMA			TITOLO Quadro Generale	FOGLIO 4 DI 19
				RIF. CLIENTE	Acsel		N. ARCHIVIO	SEGUE 5

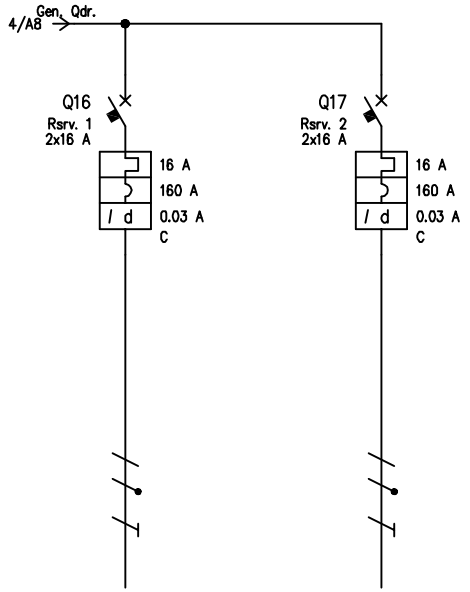

UTENZA	DENOMINAZIONE			Riserva 1		Riserva 2										
	SIGLA			Rsrv. 1		Rsrv. 2										
	TIPO	POTENZA TOT.	kW	TT/L1-N	3.7	TT/L1-N	3.7									
	POTENZA kW	Ib	A													
	COEF. CONTEMP.	COS φ		1	0.9	1	0.9									
INTERRUTTORE O SEZIONATORE	COSTRUTTORE			SCHNEIDER ELECTRIC Spa		SCHNEIDER ELECTRIC Spa										
	TIPO			C60N-C+Vigi		C60N-C+Vigi										
	N.POLI	In	A	2	16	2	16									
	Ith A	Idn	A	16	0.03	16	0.03									
	Im (o curva) A	Pdi	kA	160	6	160	6									
FUSIBILE	TIPO															
	CALIBRO		A													
CONTATTORE	TIPO															
	In A	Pn	kW													
RELE' TERMICO	TIPO															
	TARATURA		A													
LINEA DI POTENZA	TIPO CAVO															
	FORMAZIONE															
	LUNGHEZZA		m													
	Iz		A													
	Cdt a Ib %	Cdt totale a Ib	%		0.174		0.174									
	Zk mΩ	Zs	mΩ	52.4		52.4										
	Ik trifase/monof. kA	Ik1 fase/terra	kA	4.41		4.41										
	NUMERAZIONE MORSETTIERA															

REV.	MODIFICA	DATA	FIRMA	RESPONSABILE	DISEGNATO	CONTROLLATO
				DATA	11/11/2014	
				FIRMA		
				RIF. CLIENTE	Acsel	

IMPIANTO Canile Parco
Sant'Antonino di Susa (TO)
TITOLO Quadro Generale
N. ARCHIVIO

[redacted]

Eplus R. 2013
FOGLIO 5 DI 19
SEGUE 6

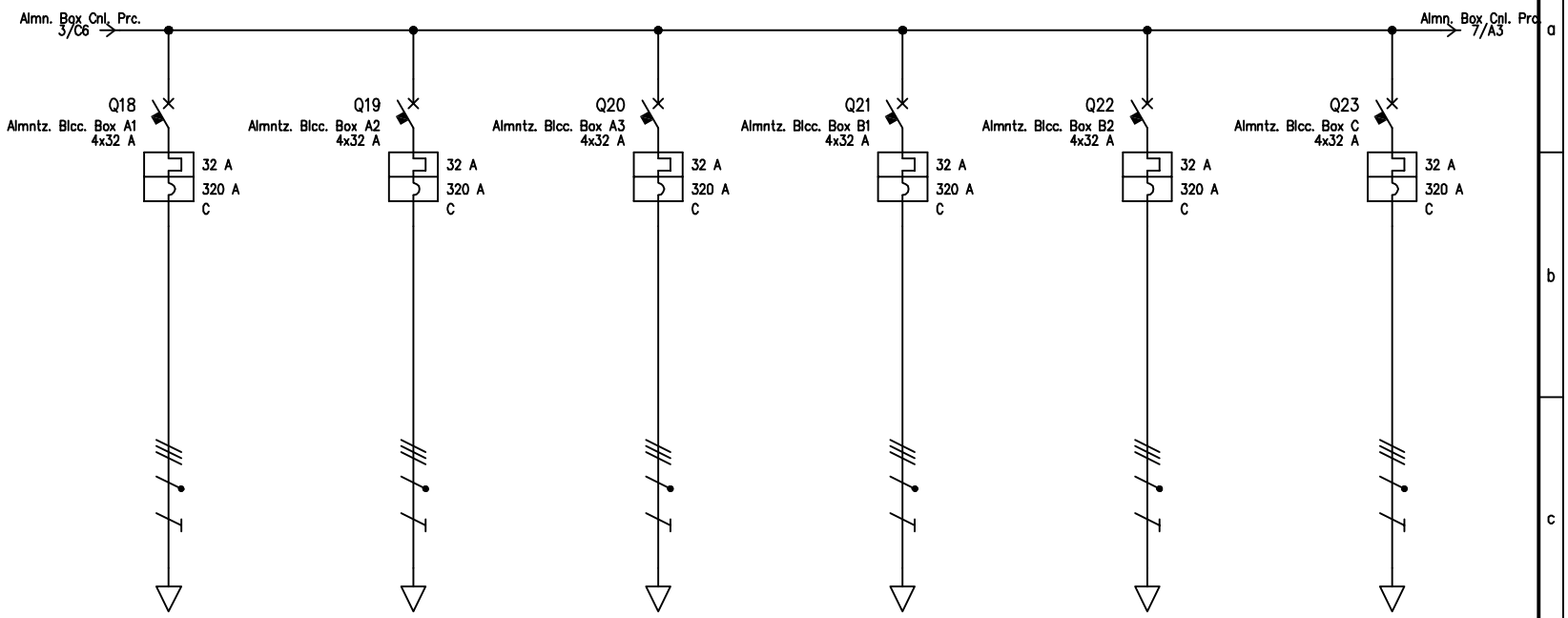

UTENZA	DENOMINAZIONE			Alimentazione Blocco Box A1		Alimentazione Blocco Box A2		Alimentazione Blocco Box A3		Alimentazione Blocco Box B1		Alimentazione Blocco Box B2		Alimentazione Blocco Box C	
	SIGLA			Almntz. Blcc. Box A1		Almntz. Blcc. Box A2		Almntz. Blcc. Box A3		Almntz. Blcc. Box B1		Almntz. Blcc. Box B2		Almntz. Blcc. Box C	
	TIPO	POTENZA TOT.	kW	TT	22.2	TT	22.2	TT	22.2	TT	22.2	TT	22.2	TT	22.2
	POTENZA kW	Ib	A	4.5	7.22	4.5	7.22	4.5	7.22	3.2	5.13	3.2	5.13	5.7	9.14
	COEF. CONTEMP.	COS φ		1	0.9	1	0.9	1	0.9	1	0.9	1	0.9	1	0.9
INTERRUTTORE O SEZIONATORE	COSTRUTTORE			SCHNEIDER ELECTRIC Spa		SCHNEIDER ELECTRIC Spa		SCHNEIDER ELECTRIC Spa		SCHNEIDER ELECTRIC Spa		SCHNEIDER ELECTRIC Spa		SCHNEIDER ELECTRIC Spa	
	TIPO			C60N-C		C60N-C		C60N-C		C60N-C		C60N-C		C60N-C	
	N.POLI	In	A	4	32	4	32	4	32	4	32	4	32	4	32
	Ith A	Idn	A	32		32		32		32		32		32	
	Im (o curva) A	Pdi	kA	320	10	320	10	320	10	320	10	320	10	320	10
FUSIBILE	TIPO														
	CALIBRO		A												
CONTATTORE	TIPO														
	In A	Pn	kW												
RELE' TERMICO	TIPO														
	TARATURA		A												
LINEA DI POTENZA	TIPO CAVO			FG70R 0.6/1 kV		FG70R 0.6/1 kV		FG70R 0.6/1 kV		FG70R 0.6/1 kV		FG70R 0.6/1 kV		FG70R 0.6/1 kV	
	FORMAZIONE			5G6		5G6		5G6		5G6		5G6		5G6	
	LUNGHEZZA		m	25		65		60		85		85		25	
	Iz		A	41		41		41		41		41		41	
	Cdt a Ib %	Cdt totale a Ib	%	0.299	0.473	0.776	0.951	0.717	0.891	0.722	0.896	0.722	0.896	0.378	0.553
	Zk mΩ	Zs	mΩ	102.7		233		216.7		298.6		298.6		102.7	
	Ik trifase/monof. kA	Ik1 fase/terra	kA	2.25		0.991		1.07		0.773		0.773		2.25	
	NUMERAZIONE MORSETTIERA														

				RESPONSABILE	DISEGNATO	CONTROLLATO	IMPIANTO Canile Parco	Eplus R. 2013
				DATA	11/11/2014		Sant'Antonino di Susa (TO)	
				FIRMA			TITOLO Quadro Generale	FOGLIO 6 DI 19
REV.	MODIFICA	DATA	FIRMA	RIF. CLIENTE	Acsel		N. ARCHIVIO	SEGUE 7

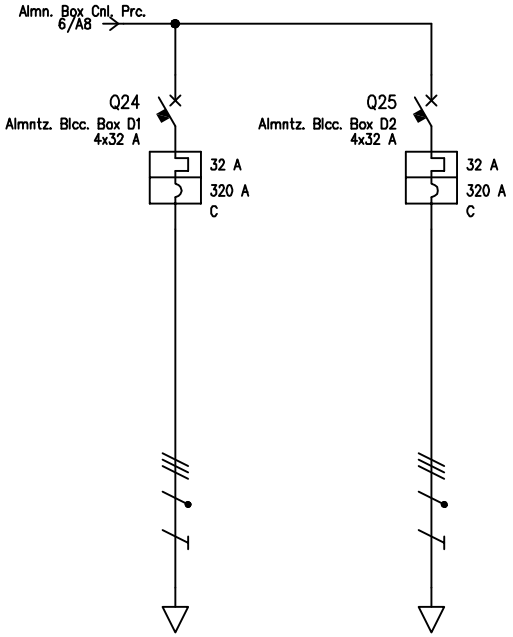

UTENZA	DENOMINAZIONE				Alimentazione Blocco Box D1		Alimentazione Blocco Box D2									
	SIGLA				Almntz. Blcc. Box D1		Almntz. Blcc. Box D2									
	TIPO	POTENZA TOT.	kW		TT	22.2	TT	22.2								
	POTENZA kW	Ib	A		5	8.02	5	8.02								
	COEF. CONTEMP.	COS φ			1	0.9	1	0.9								
INTERRUTTORE O SEZIONATORE	COSTRUTTORE				SCHNEIDER ELECTRIC Spa		SCHNEIDER ELECTRIC Spa									
	TIPO				C60N-C		C60N-C									
	N.POLI	In	A		4	32	4	32								
	Ith A	Idn	A		32		32									
	Im (o curva) A	Pdi	kA		320	10	320	10								
FUSIBILE	TIPO															
	CALIBRO		A													
CONTATTORE	TIPO															
	In A	Pn	kW													
RELE' TERMICO	TIPO															
	TARATURA		A													
LINEA DI POTENZA	TIPO CAVO				FG70R 0.6/1 kV		FG70R 0.6/1 kV									
	FORMAZIONE				5G6		5G6									
	LUNGHEZZA		m		40		105									
	Iz		A		41		41									
	Cdt a Ib %	Cdt totale a Ib	%		0.531	0.705	1.39	1.57								
	Zk mΩ	Zs	mΩ		151.3		364.3									
	Ik trifase/monof. kA	Ik1 fase/terra	kA		1.53		0.634									
	NUMERAZIONE MORSETTIERA															

REV.	MODIFICA	DATA	FIRMA	RESPONSABILE	DISEGNATO	CONTROLLATO	IMPIANTO Canile Parco Sant'Antonino di Susa (TO)	[redacted]	Eplus R. 2013
				DATA	11/11/2014				FOGLIO 7 DI 19
				FIRMA			TITOLO Quadro Generale		
				RIF. CLIENTE	Acsel		N. ARCHIVIO		SEGUE 8

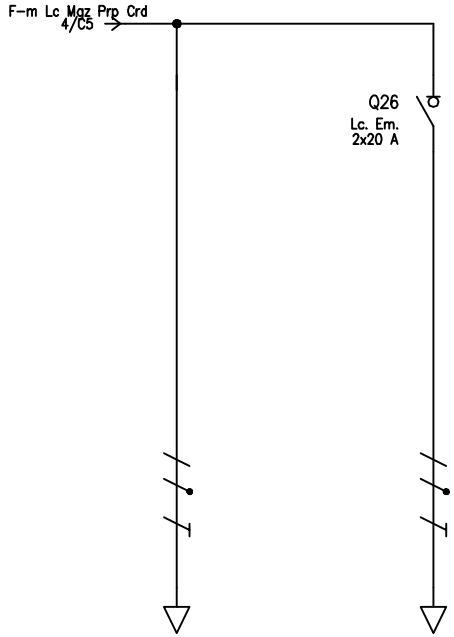

UTENZA	DENOMINAZIONE			Forza motrice Luce Magazzini+ Preparazione cibi+Corridoio		Luci Emergenza										
	SIGLA			F-m Lc Mgz Prp Crd		Lc. Em.										
	TIPO	POTENZA TOT.	kW	TT/L2-N	3.7	TT/L2-N	3.7									
	POTENZA kW	Ib	A	1.3	6.25	0.1	0.481									
	COEF. CONTEMP.	COS φ		1	0.9	1	0.9									
INTERRUTTORE O SEZIONATORE	COSTRUTTORE					SCHNEIDER ELECTRIC Spa										
	TIPO					I 20										
	N.POLI	In	A			2	20									
	Ith A	Idn	A													
	Im (o curva) A	Pdi	kA				0.4									
FUSIBILE	TIPO															
	CALIBRO		A													
CONTATTORE	TIPO															
	In A	Pn	kW													
RELE' TERMICO	TIPO															
	TARATURA		A													
LINEA DI POTENZA	TIPO CAVO			FG70R 0.6/1 kV		FG70R 0.6/1 kV										
	FORMAZIONE			3G2.5		3G1.5										
	LUNGHEZZA		m	15		15										
	Iz		A	30		22										
	Cdt a Ib %	Cdt totale a Ib	%	0.746	0.914	0.096	0.264									
	Zk mΩ	Zs	mΩ	278.8		437										
	Ik trifase/monof. kA	Ik1 fase/terra	kA	0.828		0.529										
	NUMERAZIONE MORSETTIERA															

				RESPONSABILE	DISEGNATO	CONTROLLATO	IMPIANTO Canile Parco	Eplus R. 2013
				DATA	11/11/2014		Sant'Antonino di Susa (TO)	
				FIRMA			TITOLO Quadro Generale	FOGLIO 8 DI 19
REV.	MODIFICA	DATA	FIRMA	RIF. CLIENTE	Acsel		N. ARCHIVIO	SEGUE 9

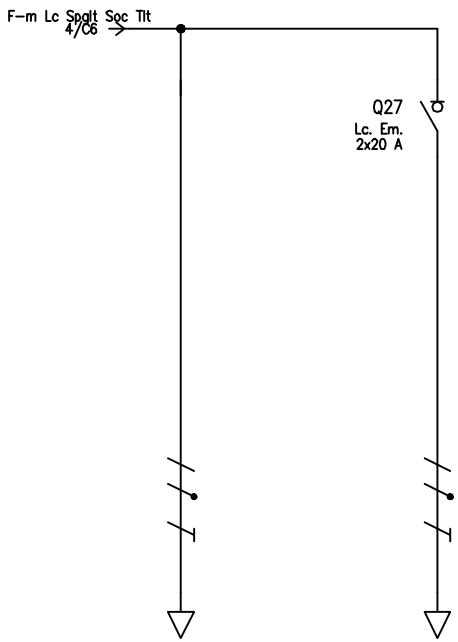

UTENZA	DENOMINAZIONE			Forza motrice Luce Spogliatoi+ Socializzazione+Toelettatura		Luci Emergenza										
	SIGLA			F-m Lc Spglt Soc Tlt		Lc. Em.										
	TIPO	POTENZA TOT.	kW	TT/L2-N	3.7	TT/L2-N	3.7									
	POTENZA kW	Ib	A	1	4.81	0.1	0.481									
	COEF. CONTEMP.	COS φ		1	0.9	1	0.9									
INTERRUTTORE O SEZIONATORE	COSTRUTTORE					SCHNEIDER ELECTRIC Spa										
	TIPO					I 20										
	N.POLI	In	A			2	20									
	Ith A	Idn	A													
	Im (o curva) A	Pdi	kA				0.4									
FUSIBILE	TIPO															
	CALIBRO		A													
CONTATTORE	TIPO															
	In A	Pn	kW													
RELE' TERMICO	TIPO															
	TARATURA		A													
LINEA DI POTENZA	TIPO CAVO			FG70R 0.6/1 kV		FG70R 0.6/1 kV										
	FORMAZIONE			3G2.5		3G1.5										
	LUNGHEZZA		m	15		15										
	Iz		A	30		22										
	Cdt a Ib %	Cdt totale a Ib	%	0.574	0.742	0.096	0.264									
	Zk mΩ	Zs	mΩ	278.8		437										
	Ik trifase/monof. kA	Ik1 fase/terra	kA	0.828		0.529										
	NUMERAZIONE MORSETTIERA															

REV.	MODIFICA	DATA	FIRMA	RESPONSABILE	DISEGNATO	CONTROLLATO
				DATA	11/11/2014	
				FIRMA		
				RIF. CLIENTE	Acsel	

IMPIANTO Canile Parco
Sant'Antonino di Susa (TO)
TITOLO Quadro Generale
N. ARCHIVIO

[redacted]

Eplus R. 2013
FOGLIO 9 DI 19
SEGUE 10

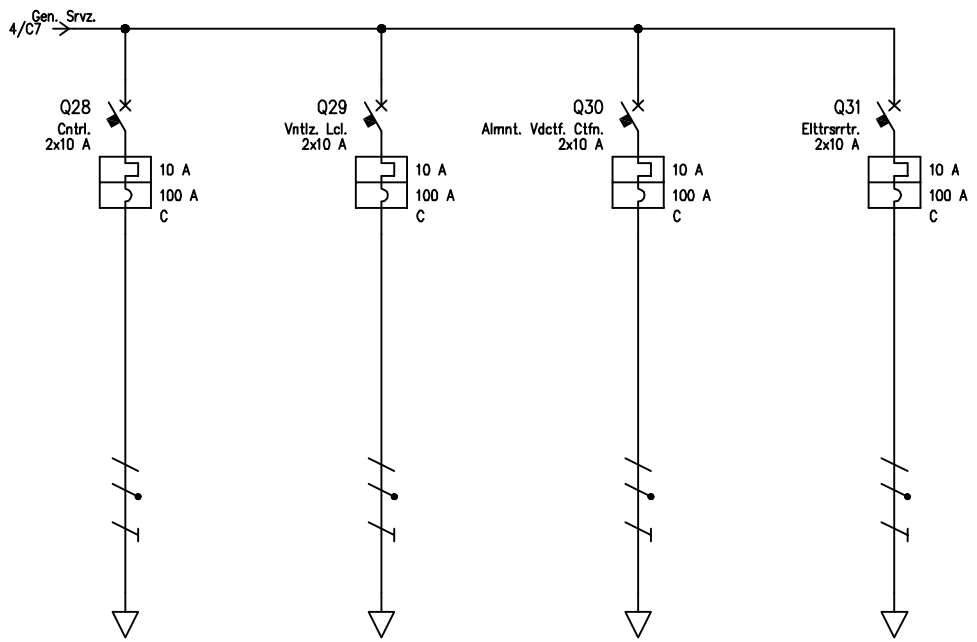

UTENZA	DENOMINAZIONE			Centralino		Ventilazione Locali		Alimentazione Videocitofono e citofono		Elettroserrature						
	SIGLA			Cntrl.		Vntlz. Lcl.		Almnt. Vdctf. Ctfn.		Elttrsrrtr.						
	TIPO	POTENZA TOT.	kW	TT/L1-N	2.31	TT/L1-N	2.31	TT/L1-N	2.31	TT/L1-N	2.31					
	POTENZA kW	Ib	A	0.2	0.962	0.2	0.962	0.1	0.481	0.1	0.481					
	COEF. CONTEMP.	COS φ		1	0.9	1	0.9	1	0.9	1	0.9					
INTERRUTTORE O SEZIONATORE	COSTRUTTORE			SCHNEIDER ELECTRIC Spa		SCHNEIDER ELECTRIC Spa		SCHNEIDER ELECTRIC Spa		SCHNEIDER ELECTRIC Spa						
	TIPO			C60N-C		C60N-C		C60N-C		C60N-C						
	N.POLI	In	A	2	10	2	10	2	10	2	10					
	Ith A	Idn	A	10		10		10		10						
	Im (o curva) A	Pdi	kA	100	6	100	6	100	6	100	6					
FUSIBILE	TIPO															
	CALIBRO		A													
CONTATTORE	TIPO															
	In A	Pn	kW													
RELE' TERMICO	TIPO															
	TARATURA		A													
LINEA DI POTENZA	TIPO CAVO			FG70R 0.6/1 kV		FG70R 0.6/1 kV		FG70R 0.6/1 kV		FG70R 0.6/1 kV						
	FORMAZIONE			3G1.5		3G1.5		3G1.5		3G1.5						
	LUNGHEZZA		m	15		20		10		10						
	Iz		A	22		22		24.9		23						
	Cdt a Ib %	Cdt totale a Ib	%	0.191	0.366	0.255	0.429	0.064	0.238	0.064	0.238					
	Zk mΩ	Zs	mΩ	437		569.2		305.2		305.2						
	Ik trifase/monof. kA	Ik1 fase/terra	kA	0.529		0.406		0.757		0.757						
	NUMERAZIONE MORSETTIERA															

REV.	MODIFICA	DATA	FIRMA	RESPONSABILE	DISEGNATO	CONTROLLATO	IMPIANTO Canile Parco Sant'Antonino di Susa (TO)	Eplus R. 2013
				DATA	11/11/2014			FOGLIO 10 DI 19
				FIRMA			TITOLO Quadro Generale	
				RIF. CLIENTE	Acsel		N. ARCHIVIO	SEGUE 11

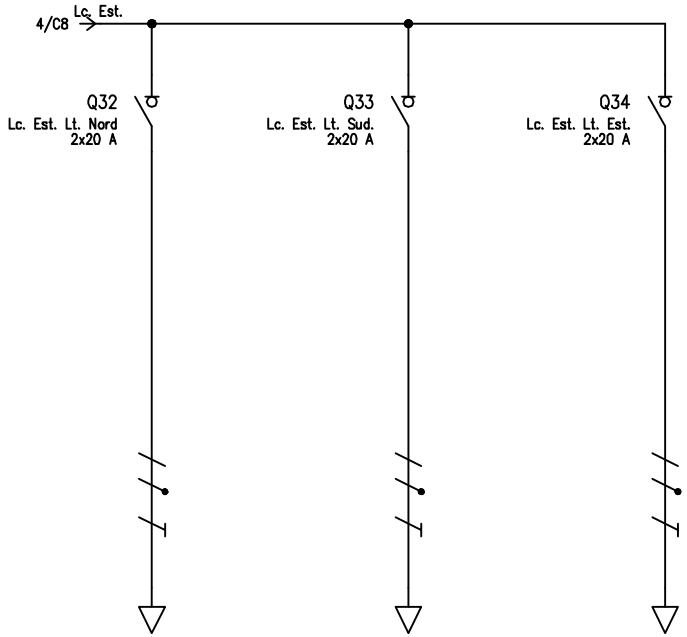

UTENZA	DENOMINAZIONE				Luci Esterne Lato Nord		Luci Esterne Lato Sud		Luci Esterne Lato Est								
	SIGLA				Lc. Est. Lt. Nord		Lc. Est. Lt. Sud.		Lc. Est. Lt. Est.								
	TIPO	POTENZA TOT.	kW		TT/L3-N	2.31	TT/L3-N	2.31	TT/L3-N	2.31							
	POTENZA	kW	Ib	A	0.1	0.481	0.2	0.962	0.1	0.481							
	COEF. CONTEMP.		COS φ		1	0.9	1	0.9	1	0.9							
INTERRUTTORE O SEZIONATORE	COSTRUTTORE				SCHNEIDER ELECTRIC Spa		SCHNEIDER ELECTRIC Spa		SCHNEIDER ELECTRIC Spa								
	TIPO				I 20		I 20		I 20								
	N.POLI		In	A	2	20	2	20	2	20							
	Ith	A	Idn	A													
	Im (o curva)	A	Pdi	kA		0.4		0.4		0.4							
FUSIBILE	TIPO																
	CALIBRO			A													
CONTATTORE	TIPO																
	In	A	Pn	kW													
RELE' TERMICO	TIPO																
	TARATURA			A													
LINEA DI POTENZA	TIPO CAVO				FG70R 0.6/1 kV		FG70R 0.6/1 kV		FG70R 0.6/1 kV								
	FORMAZIONE				3G2.5		3G2.5		3G2.5								
	LUNGHEZZA			m	5		10		10								
	Iz			A	30		30		30								
	Cdt a Ib	%	Cdt totale a Ib	%	0.019	0.336	0.077	0.393	0.038	0.355							
	Zk	mΩ	Zs	mΩ	278.8		357.8		357.8								
	Ik trifase/monof.	kA	Ik1 fase/terra	kA	0.828		0.646		0.646								
	NUMERAZIONE MORSETTIERA																

REV.	MODIFICA	DATA	FIRMA	RESPONSABILE	DISEGNATO	CONTROLLATO
				DATA	11/11/2014	
				FIRMA		
				RIF. CLIENTE	Acsel	

IMPIANTO Canile Parco
Sant'Antonino di Susa (TO)
TITOLO Quadro Generale
N. ARCHIVIO

[redacted]

Eplus R. 2013
FOGLIO 11 DI 19
SEGUE 12

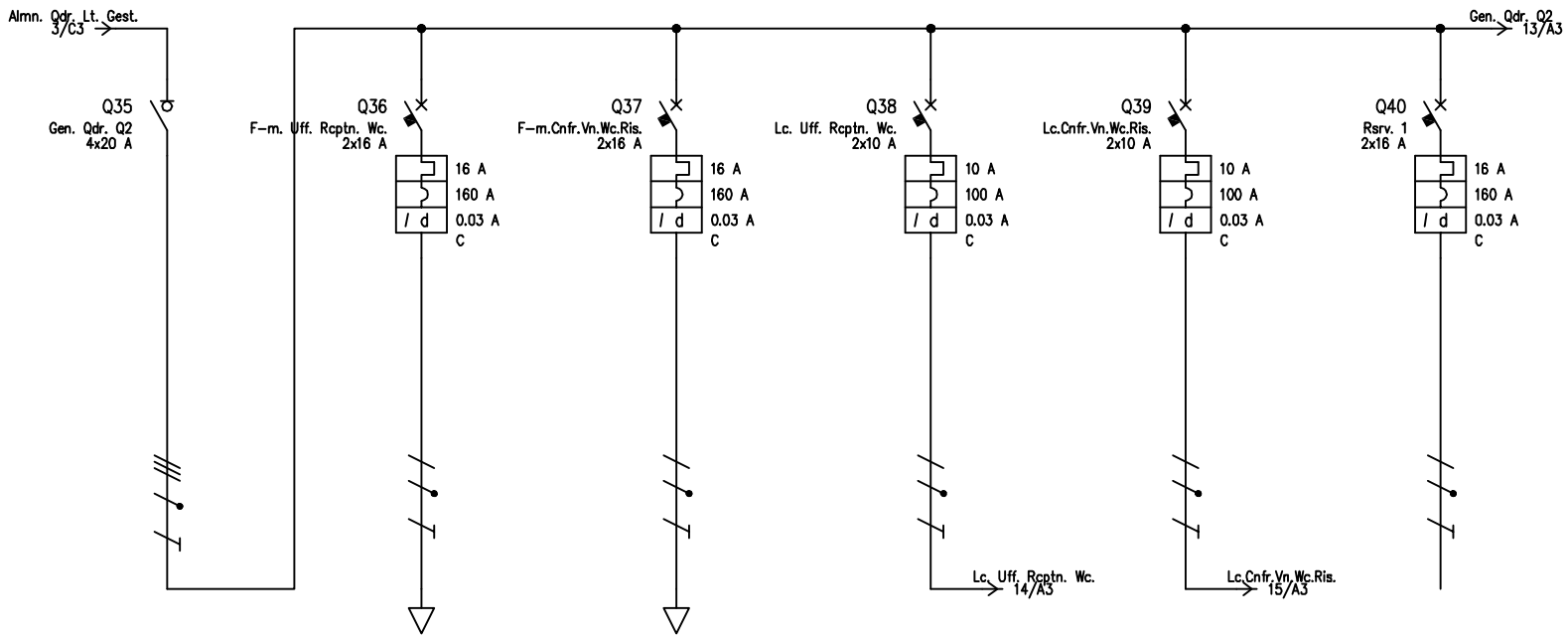

UTENZA	DENOMINAZIONE			Generale Quadro Q2		Forza motrice Ufficio+ Receptio+Wc		Forza motrice sala Conferenze+ Vano tecnico+Wc+Ripostiglio		Luce Ufficio+ Reception+Wc		Luci sala Conferenze+ Vano tecnico+Wc+Ripostiglio		Riserva 1	
	SIGLA			Gen. Qdr. Q2		F-m. Uff. Rcptn. Wc.		F-m.Cnfr.Vn.Wc.Ris.		Lc. Uff. Rcptn. Wc.		Lc.Cnfr.Vn.Wc.Ris.		Rsrv. 1	
	TIPO	POTENZA TOT.	kW	TT	13.9	TT/L2-N	3.7	TT/L1-N	3.7	TT/L3-N	2.31	TT/L3-N	2.31	TT/L3-N	3.7
	POTENZA kW	Ib	A	1.86	3.17	1	4.81	1	4.81	0.5	2.41	0.6	2.89		
	COEF. CONTEMP.	COS φ		0.6	0.9	1	0.9	1	0.9	1	0.9	1	0.9	1	0.9
INTERRUTTORE O SEZIONATORE	COSTRUTTORE			SCHNEIDER ELECTRIC Spa		SCHNEIDER ELECTRIC Spa		SCHNEIDER ELECTRIC Spa		SCHNEIDER ELECTRIC Spa		SCHNEIDER ELECTRIC Spa		SCHNEIDER ELECTRIC Spa	
	TIPO			I 20		C60N-C+Vigi		C60N-C+Vigi		C60N-C+Vigi		C60N-C+Vigi		C60N-C+Vigi	
	N.POLI	In	A	4	20	2	16	2	16	2	10	2	10	2	16
	Ith A	Idn	A			16	0.03	16	0.03	10	0.03	10	0.03	16	0.03
	Im (o curva) A	Pdi	kA		2	160	6	160	6	100	6	100	6	160	6
FUSIBILE	TIPO														
	CALIBRO		A												
CONTATTORE	TIPO														
	In A	Pn	kW												
RELE' TERMICO	TIPO														
	TARATURA		A												
LINEA DI POTENZA	TIPO CAVO					FG70R 0.6/1 kV		FG70R 0.6/1 kV							
	FORMAZIONE					3G4		3G4							
	LUNGHEZZA		m			10		1							
	Iz		A			40		40							
	Cdt a Ib %	Cdt totale a Ib	%		0.222	0.238	0.45	0.024	0.246		0.221		0.221		0.221
	Zk mΩ	Zs	mΩ	55.4		205.9		119.6		110.2		110.2		110.2	
	Ik trifase/monof. kA	Ik1 fase/terra	kA	4.17		1.12		1.93		2.1		2.1		2.1	
	NUMERAZIONE MORSETTIERA														

REV.	MODIFICA	DATA	FIRMA	RESPONSABILE	DISEGNATO	CONTROLLATO	IMPIANTO Canile Parco Sant'Antonino di Susa (TO)	Eplus R. 2013
				DATA	11/11/2014			
				FIRMA			TITOLO Quadro Lato Gestore	FOGLIO 12 DI 19
				RIF. CLIENTE	Acsel		N. ARCHIVIO	SEGUE 13

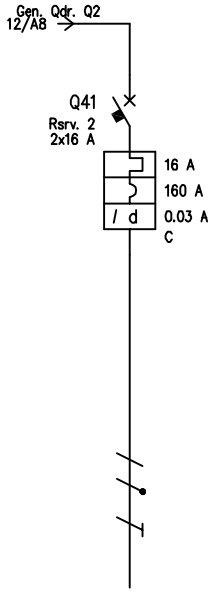

UTENZA	DENOMINAZIONE		Riserva 2		
	SIGLA		Rsrv. 2		
	TIPO	POTENZA TOT. kW	TT/L3-N	3.7	
	POTENZA kW	Ib A			
	COEF. CONTEMP.	COS φ	1	0.9	
INTERRUTTORE O SEZIONATORE	COSTRUTTORE		SCHNEIDER ELECTRIC Spa		
	TIPO		C60N-C+Vigi		
	N.POLI	In A	2	16	
	Ith A	Idn A	16	0.03	
	Im (o curva) A	Pdi kA	160	6	
FUSIBILE	TIPO				
	CALIBRO A				
CONTATTORE	TIPO				
	In A	Pn kW			
RELE' TERMICO	TIPO				
	TARATURA A				
LINEA DI POTENZA	TIPO CAVO				
	FORMAZIONE				
	LUNGHEZZA m				
	Iz A				
	Cdt a Ib %	Cdt totale a Ib %		0.221	
	Zk mΩ	Zs mΩ	110.2		
	Ik trifase/monof. kA	Ik1 fase/terra kA	2.1		
	NUMERAZIONE MORSETTIERA				

				RESPONSABILE	DISEGNATO	CONTROLLATO	IMPIANTO Canile Parco	Eplus R. 2013
				DATA	11/11/2014		Sant'Antonino di Susa (TO)	
				FIRMA			TITOLO Quadro Lato Gestore	FOGLIO 13 DI 19
REV.	MODIFICA	DATA	FIRMA	RIF. CLIENTE	Acsel		N. ARCHIVIO	SEGUE 14

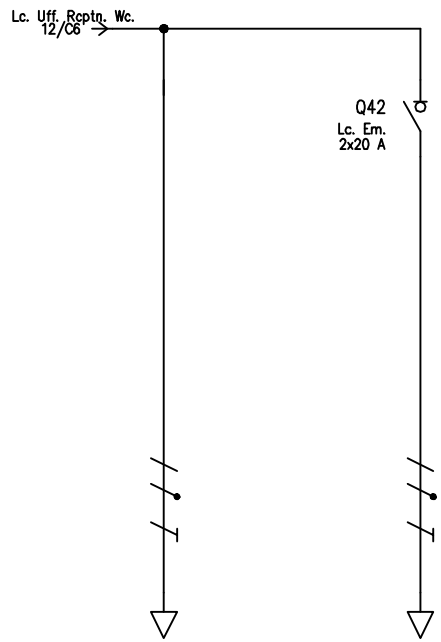

UTENZA	DENOMINAZIONE				Luce Ufficio+ Reception+Wc		Luci Emergenza									
	SIGLA				Lc. Uff. Rcptn. Wc.		Lc. Em.									
	TIPO	POTENZA TOT.	kW		TT/L3-N	2.31	TT/L3-N	2.31								
	POTENZA	kW	Ib	A	0.4	1.92	0.1	0.481								
	COEF. CONTEMP.		COS φ		1	0.9	1	0.9								
INTERRUTTORE O SEZIONATORE	COSTRUTTORE						SCHNEIDER ELECTRIC Spa									
	TIPO						I 20									
	N.POLI		In	A			2	20								
	Ith	A	Idn	A												
	Im (o curva)	A	Pdi	kA				0.4								
FUSIBILE	TIPO															
	CALIBRO			A												
CONTATTORE	TIPO															
	In	A	Pn	kW												
RELE' TERMICO	TIPO															
	TARATURA			A												
LINEA DI POTENZA	TIPO CAVO				FG70R 0.6/1 kV		FG70R 0.6/1 kV									
	FORMAZIONE				3G2.5		3G1.5									
	LUNGHEZZA			m	10		10									
	Iz			A	30		22									
	Cdt a Ib	%	Cdt totale a Ib	%	0.153	0.374	0.064	0.284								
	Zk	mΩ	Zs	mΩ	265.4		370.7									
	Ik trifase/monof.	kA	Ik1 fase/terra	kA	0.87		0.623									
	NUMERAZIONE MORSETTIERA															

REV.	MODIFICA	DATA	FIRMA	RESPONSABILE	DISEGNATO	CONTROLLATO
				DATA	11/11/2014	
				FIRMA		
				RIF. CLIENTE	Acsel	

IMPIANTO Canile Parco
Sant'Antonino di Susa (TO)
TITOLO Quadro Lato Gestore
N. ARCHIVIO

[redacted]

Eplus R. 2013
FOGLIO 14 DI 19
SEGUE 15

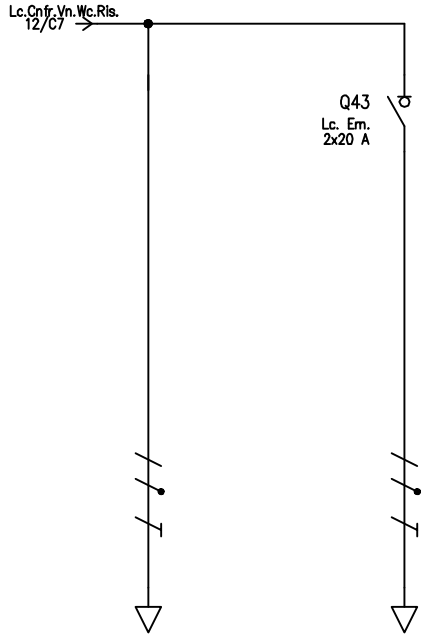

UTENZA	DENOMINAZIONE			Luci sala Conferenze+ Vano tecnico+Wc+Ripostiglio		Luci Emergenza										
	SIGLA			Lc.Cnfr.Vn.Wc.Ris.		Lc. Em.										
	TIPO	POTENZA TOT.	kW	TT/L3-N	2.31	TT/L3-N	2.31									
	POTENZA kW	Ib	A	0.5	2.4	0.1	0.481									
	COEF. CONTEMP.	COS φ		1	0.9	1	0.9									
INTERRUTTORE O SEZIONATORE	COSTRUTTORE					SCHNEIDER ELECTRIC Spa										
	TIPO					I 20										
	N.POLI	In	A			2	20									
	Ith A	Idn	A													
	Im (o curva) A	Pdi	kA				0.4									
FUSIBILE	TIPO															
	CALIBRO		A													
CONTATTORE	TIPO															
	In A	Pn	kW													
RELE' TERMICO	TIPO															
	TARATURA		A													
LINEA DI POTENZA	TIPO CAVO			FG70R 0.6/1 kV		FG70R 0.6/1 kV										
	FORMAZIONE			3G2.5		3G1.5										
	LUNGHEZZA		m	15		10										
	Iz		A	30		22										
	Cdt a Ib %	Cdt totale a Ib	%	0.287	0.508	0.064	0.284									
	Zk mΩ	Zs	mΩ	344.3		370.7										
	Ik trifase/monof. kA	Ik1 fase/terra	kA	0.671		0.623										
	NUMERAZIONE MORSETTIERA															

REV.	MODIFICA	DATA	FIRMA	RESPONSABILE	DISEGNATO	CONTROLLATO
				DATA	11/11/2014	
				FIRMA		
				RIF. CLIENTE	Acsel	

IMPIANTO Canile Parco
Sant'Antonino di Susa (TO)
TITOLO Quadro Lato Gestore
N. ARCHIVIO

[redacted]

Eplus R. 2013
FOGLIO 15 DI 19
SEGUE 16

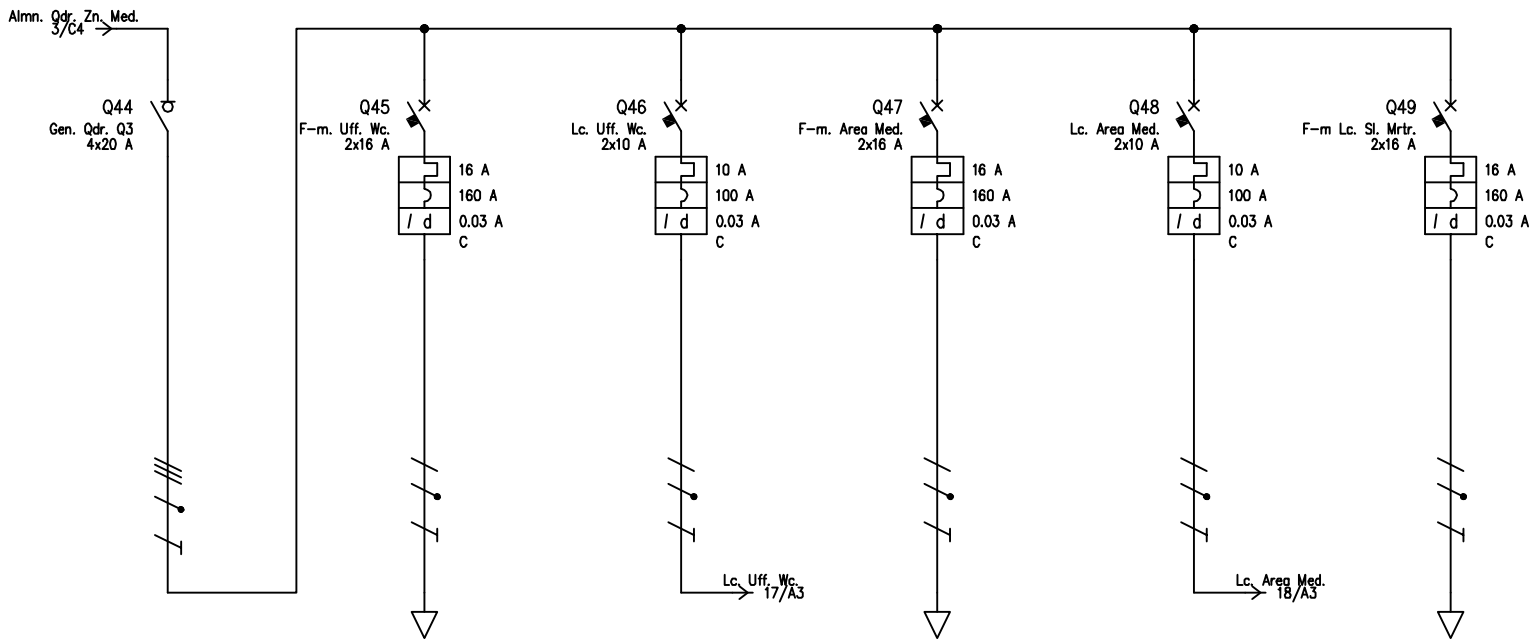

UTENZA	DENOMINAZIONE			Generale Quadro Q3		Forza motrice Ufficio+Wc		Luci Ufficio+ Wc		Forza motrice Area Medica		Luce Area Medica		Forza motrice e luce Sala Mortuaria	
	SIGLA			Gen. Qdr. Q3		F-m. Uff. Wc.		Lc. Uff. Wc.		F-m. Area Med.		Lc. Area Med.		F-m Lc. Sl. Mrtr.	
	TIPO	POTENZA TOT.	kW	TT	13.9	TT/L2-N	3.7	TT/L1-N	2.31	TT/L3-N	3.7	TT/L1-N	2.31	TT/L1-N	3.7
	POTENZA kW	Ib	A	3.7	7.21	1	4.81	0.4	1.92	1.5	7.21	0.4	1.92	0.4	1.92
	COEF. CONTEMP.	COS φ		1	0.9	1	0.9	1	0.9	1	0.9	1	0.9	1	0.9
INTERRUTTORE O SEZIONATORE	COSTRUTTORE			SCHNEIDER ELECTRIC Spa		SCHNEIDER ELECTRIC Spa		SCHNEIDER ELECTRIC Spa		SCHNEIDER ELECTRIC Spa		SCHNEIDER ELECTRIC Spa		SCHNEIDER ELECTRIC Spa	
	TIPO			I 20		C60N-C+Vigi C60 A 0,03 A		C60N-C+Vigi		C60N-C+Vigi C60 A 0,03 A		C60N-C+Vigi C60 A 0,03 A		C60N-C+Vigi	
	N.POLI	In	A	4	20	2	16	2	10	2	16	2	10	2	16
	Ith A	Idn	A			16	0.03	10	0.03	16	0.03	10	0.03	16	0.03
	Im (o curva) A	Pdi	kA		2	160	6	100	6	160	6	100	6	160	6
FUSIBILE	TIPO														
	CALIBRO		A												
CONTATTORE	TIPO														
	In A	Pn	kW												
RELE' TERMICO	TIPO														
	TARATURA		A												
LINEA DI POTENZA	TIPO CAVO					FG70R 0.6/1 kV				FG70R 0.6/1 kV				FG70R 0.6/1 kV	
	FORMAZIONE					3G4				3G4				3G4	
	LUNGHEZZA		m			5				10				15	
	Iz		A			40				40				40	
	Cdt a Ib %	Cdt totale a Ib	%		0.236	0.119	0.308		0.228	0.357	0.593		0.228	0.143	0.371
	Zk mΩ	Zs	mΩ	40.7		125.8		79.8		173.6		79.8		222.1	
	Ik trifase/monof. kA	Ik1 fase/terra	kA	5.68		1.84		2.9		1.33		2.9		1.04	
	NUMERAZIONE MORSETTIERA														

				RESPONSABILE	DISEGNATO	CONTROLLATO	IMPIANTO Canile Parco	Eplus R. 2013
				DATA	11/11/2014		Sant'Antonino di Susa (TO)	
				FIRMA			TITOLO Quadro Zone Mediche	FOGLIO 16 DI 19
REV.	MODIFICA	DATA	FIRMA	RIF. CLIENTE	Acsel		N. ARCHIVIO	SEGUE 17

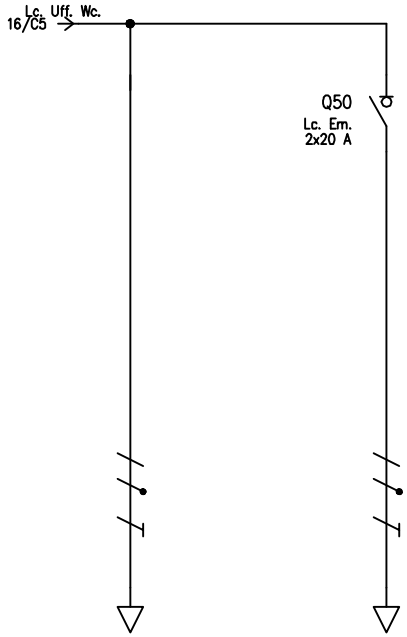

UTENZA	DENOMINAZIONE			Luci Ufficio+ Wc		Luci Emergenza										
	SIGLA			Lc. Uff. Wc.		Lc. Em.										
	TIPO	POTENZA TOT.	kW	TT/L1-N	2.31	TT/L1-N	2.31									
	POTENZA kW	Ib	A	0.3	1.44	0.1	0.481									
	COEF. CONTEMP.	COS φ		1	0.9	1	0.9									
INTERRUTTORE O SEZIONATORE	COSTRUTTORE					SCHNEIDER ELECTRIC Spa										
	TIPO					I 20										
	N.POLI	In	A			2	20									
	Ith A	Idn	A													
	Im (o curva) A	Pdi	kA				0.4									
FUSIBILE	TIPO															
	CALIBRO		A													
CONTATTORE	TIPO															
	In A	Pn	kW													
RELE' TERMICO	TIPO															
	TARATURA		A													
LINEA DI POTENZA	TIPO CAVO			FG70R 0.6/1 kV		FG70R 0.6/1 kV										
	FORMAZIONE			3G2.5		3G1.5										
	LUNGHEZZA		m	10		10										
	Iz		A	30		22										
	Cdt a Ib %	Cdt totale a Ib	%	0.115	0.343	0.064	0.292									
	Zk mΩ	Zs	mΩ	232.8		337.9										
	Ik trifase/monof. kA	Ik1 fase/terra	kA	0.992		0.684										
	NUMERAZIONE MORSETTIERA															

REV.	MODIFICA	DATA	FIRMA	RESPONSABILE	DISEGNATO	CONTROLLATO
				DATA	11/11/2014	
				FIRMA		
				RIF. CLIENTE	Acsel	

IMPIANTO Canile Parco
Sant'Antonino di Susa (TO)
TITOLO Quadro Zone Mediche
N. ARCHIVIO

[redacted]

Eplus R. 2013
FOGLIO 17 DI 19
SEGUE 18

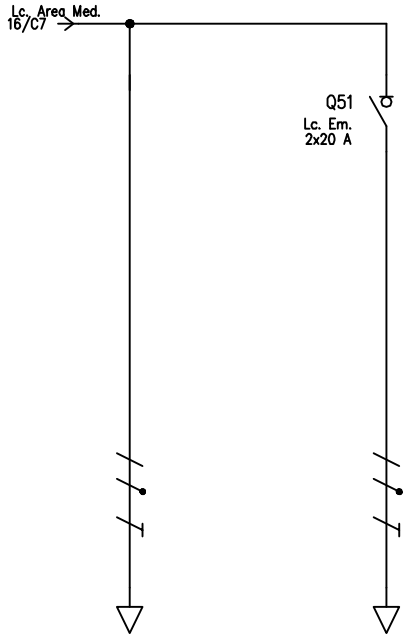

UTENZA	DENOMINAZIONE				Luce Area Medica		Luci Emergenza									
	SIGLA				Lc. Area Med.		Lc. Em.									
	TIPO	POTENZA TOT.	kW		TT/L1-N	2.31	TT/L1-N	2.31								
	POTENZA kW	Ib	A		0.3	1.44	0.1	0.481								
	COEF. CONTEMP.	COS φ			1	0.9	1	0.9								
INTERRUTTORE O SEZIONATORE	COSTRUTTORE						SCHNEIDER ELECTRIC Spa									
	TIPO						I 20									
	N.POLI	In	A				2	20								
	Ith A	Idn	A													
	Im (o curva) A	Pdi	kA					0.4								
FUSIBILE	TIPO															
	CALIBRO		A													
CONTATTORE	TIPO															
	In A	Pn	kW													
RELE' TERMICO	TIPO															
	TARATURA		A													
LINEA DI POTENZA	TIPO CAVO				FG70R 0.6/1 kV		FG70R 0.6/1 kV									
	FORMAZIONE				3G2.5		3G1.5									
	LUNGHEZZA		m		10		10									
	Iz		A		30		22									
	Cdt a Ib %	Cdt totale a Ib	%		0.115	0.343	0.064	0.292								
	Zk mΩ	Zs	mΩ		232.8		337.9									
	Ik trifase/monof. kA	Ik1 fase/terra	kA		0.992		0.684									
	NUMERAZIONE MORSETTIERA															

REV.	MODIFICA	DATA	FIRMA	RESPONSABILE	DISEGNATO	CONTROLLATO
				DATA	11/11/2014	
				FIRMA		
				RIF. CLIENTE	Acsel	

IMPIANTO Canile Parco
Sant'Antonino di Susa (TO)
TITOLO Quadro Zone Mediche
N. ARCHIVIO

[redacted]

Eplus R. 2013
FOGLIO 18 DI 19
SEGUE 19

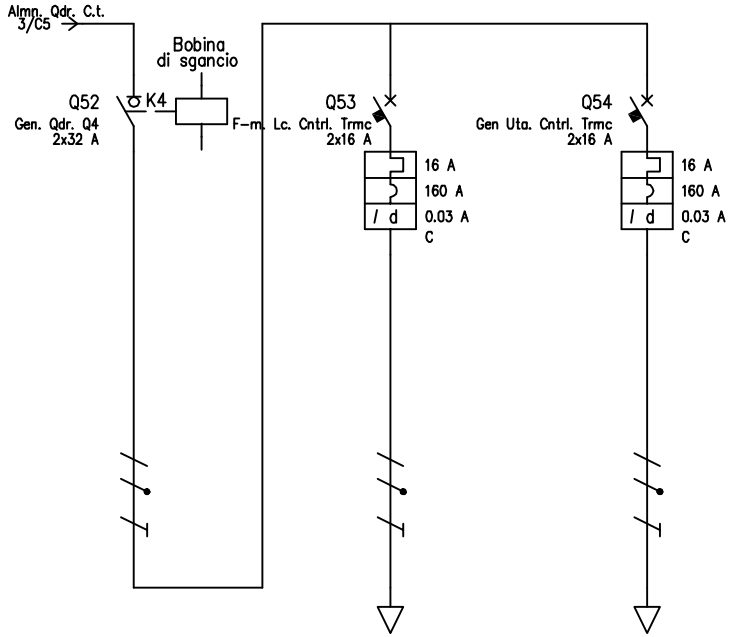

UTENZA	DENOMINAZIONE			Generale Quadro Q4		Forza motrice e Luce Centrale Termica		Generale Utenze Centrale Termica								
	SIGLA			Gen. Qdr. Q4		F-m. Lc. Cntrl. Trmc		Gen Uta. Cntrl. Trmc								
	TIPO	POTENZA TOT.	kW	TT/L1-N	5.78	TT/L1-N	3.7	TT/L1-N	3.7							
	POTENZA kW	Ib	A	1.5	7.21	0.5	2.4	1	4.81							
	COEF. CONTEMP.	COS φ		1	0.9	1	0.9	1	0.9							
INTERRUTTORE O SEZIONATORE	COSTRUTTORE			SCHNEIDER ELECTRIC Spa		SCHNEIDER ELECTRIC Spa		SCHNEIDER ELECTRIC Spa								
	TIPO			I 32		C60N-C+Vigi		C60N-C+Vigi								
	N.POLI	In	A	2	32	2	16	2	16							
	Ith A	Idn	A			16	0.03	16	0.03							
	Im (o curva) A	Pdi	kA		0.6	160	6	160	6							
FUSIBILE	TIPO															
	CALIBRO		A													
CONTATTORE	TIPO															
	In A	Pn	kW													
RELE' TERMICO	TIPO															
	TARATURA		A													
LINEA DI POTENZA	TIPO CAVO					FG70R 0.6/1 kV		FG70R 0.6/1 kV								
	FORMAZIONE					3G4		3G4								
	LUNGHEZZA		m			5		10								
	Iz		A			40		40								
	Cdt a Ib %	Cdt totale a Ib	%		0.533	0.06	0.592	0.238	0.77							
	Zk mΩ	Zs	mΩ	141.7		189.8		238.4								
	Ik trifase/monof. kA	Ik1 fase/terra	kA	1.63		1.22		0.969								
	NUMERAZIONE MORSETTIERA															

REV.	MODIFICA	DATA	FIRMA	RESPONSABILE	DISEGNATO	CONTROLLATO	IMPIANTO Canile Parco Sant'Antonino di Susa (TO)	[redacted]	Eplus R. 2013
				DATA	11/11/2014		TITOLO Quadro Centrale Termica		FOGLIO 19 DI 19
				FIRMA					
				RIF. CLIENTE	Acsel		N. ARCHIVIO		SEGUE

Da quadro	Fornitura
Tensione concatenata	400 V
Corrente Ik max	10 kA
Sistema	TT
Potenza totale	11.5 kW
Fattore di potenza	0.9
Corrente totale Ib	19.5 A
Res. terra impianto	20 ohm
Reat. terra fornitura	

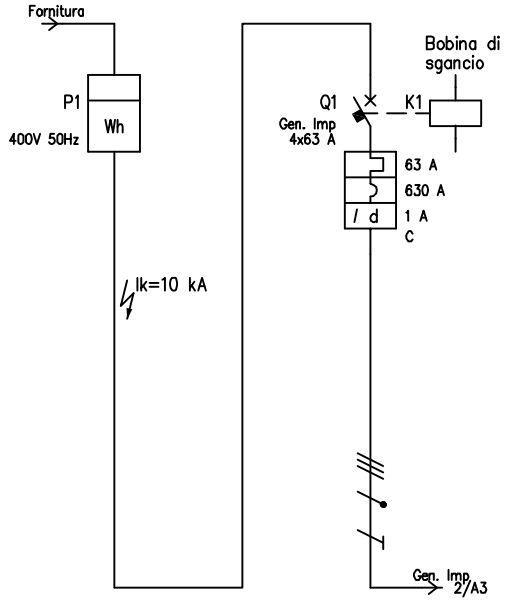

UTENZA	DENOMINAZIONE					Generale Impianto									
	SIGLA			Fornitura BT		Gen. Imp									
	TIPO	POTENZA TOT.	kW			TT	43.6								
	POTENZA kW	Ib	A			11.5	19.5								
	COEF. CONTEMP.	COS φ				1	0.9								
INTERRUTTORE O SEZIONATORE	COSTRUTTORE					SCHNEIDER ELECTRIC Spa									
	TIPO					C60N-C+Vigi C60 A S SIE 1									
	N.POLI	In	A			4	63								
	Ith A	Idn	A			63	1								
	Im (o curva) A	Pdi	kA			630	10								
FUSIBILE	TIPO														
	CALIBRO		A												
CONTATTORE	TIPO														
	In A	Pn	kW												
RELE' TERMICO	TIPO														
	TARATURA		A												
LINEA DI POTENZA	TIPO CAVO					FG70R 0.6/1 kV									
	FORMAZIONE					5G16									
	LUNGHEZZA		m			10									
	Iz		A			68									
	Cdt a Ib %	Cdt totale a Ib	%			0.137	0.137								
	Zk mΩ	Zs	mΩ			31.4									
	Ik trifase/monof. kA	Ik1 fase/terra	kA	10	6	7.35									
	NUMERAZIONE MORSETTIERA														

REV.	MODIFICA	DATA	FIRMA	RESPONSABILE	DISEGNATO	CONTROLLATO
				DATA	11/11/2014	
				FIRMA		
				RIF. CLIENTE	Acsel	

IMPIANTO Canile Sanitario
Sant'Antonino di Susa
TITOLO Punto di consegna
N. ARCHIVIO

[redacted]

Eplus R. 2013
FOGLIO 1 DI 6
SEGUE 2

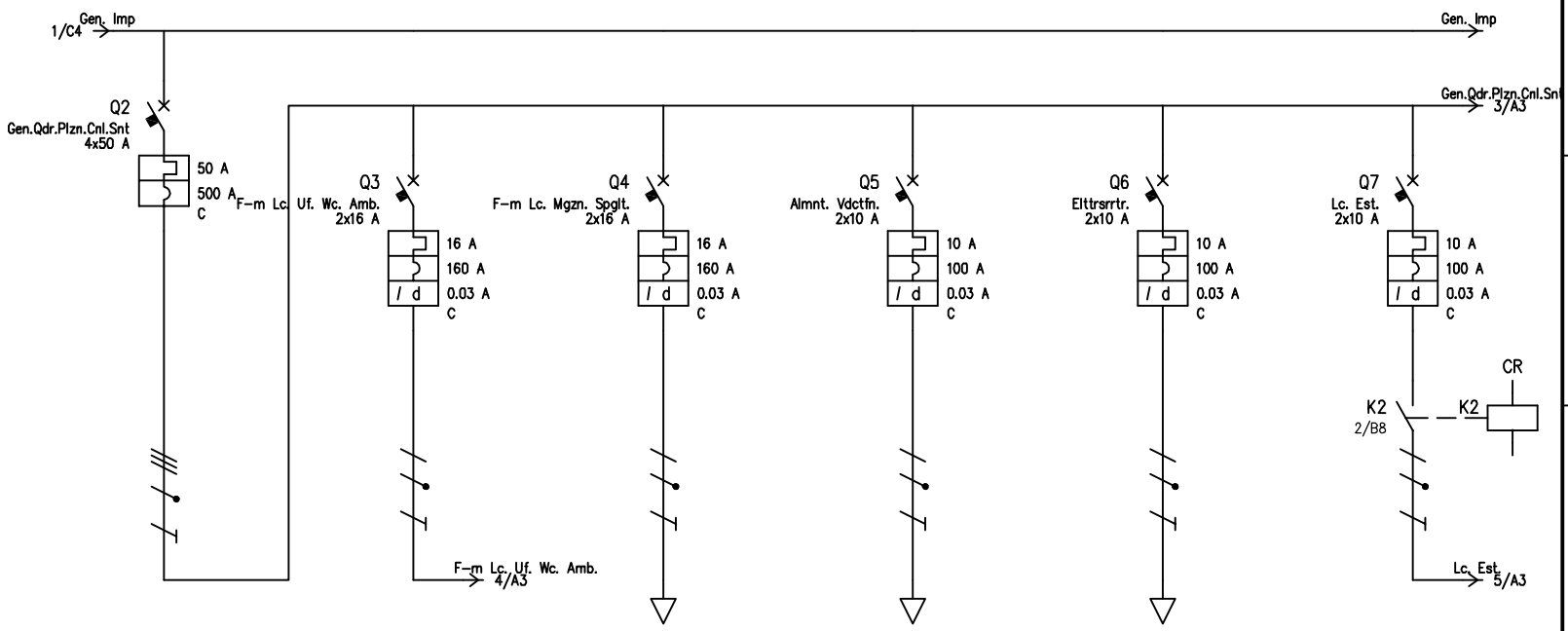

UTENZA	DENOMINAZIONE			Generale Quadro Palazzina Canile Sanitario Q5		Forza motrice Luce Ufficio+Wc+Ambulatorio		Forza motrice e Luce Magazzini+Spogliatoi		Alimentazione Videocitofono		Elettroserrature		Luci Esterne	
	SIGLA			Gen.Qdr.Plzn.Cnl.Snt		F-m Lc. Uf. Wc. Amb.		F-m Lc. Mgzn. Spglt.		Almnt. Vdctfn.		Elttrsrrtr.		Lc. Est.	
	TIPO	POTENZA TOT.	kW	TT	34.6	TT/L3-N	3.7	TT/L2-N	3.7	TT/L1-N	2.31	TT/L1-N	2.31	TT/L1-N	2.31
	POTENZA kW	Ib	A	11.5	19.5	1.33	6.4	1.3	6.25	0.2	0.962	0.2	0.962	0.2	0.962
	COEF. CONTEMP.	COS φ		0.9	0.9	0.7	0.9	1	0.9	1	0.9	1	0.9	1	0.9
INTERRUTTORE O SEZIONATORE	COSTRUTTORE			SCHNEIDER ELECTRIC Spa		SCHNEIDER ELECTRIC Spa		SCHNEIDER ELECTRIC Spa		SCHNEIDER ELECTRIC Spa		SCHNEIDER ELECTRIC Spa		SCHNEIDER ELECTRIC Spa	
	TIPO			C60N-C		C60N-C+Vigi C60 A 0,03 A		C60N-C+Vigi		C60N-C+Vigi		C60N-C+Vigi		C60N-C+Vigi	
	N.POLI	In	A	4	50	2	16	2	16	2	10	2	10	2	10
	Ith A	Idn	A	50		16	0.03	16	0.03	10	0.03	10	0.03	10	0.03
	Im (o curva) A	Pdi	kA	500	10	160	6	160	6	100	6	100	6	100	6
FUSIBILE	TIPO														
	CALIBRO		A												
CONTATTORE	TIPO														
	In A	Pn	kW												
RELE' TERMICO	TIPO														
	TARATURA		A												
LINEA DI POTENZA	TIPO CAVO							FG70R 0.6/1 kV		FG70R 0.6/1 kV		FG70R 0.6/1 kV			
	FORMAZIONE							3G4		3G2.5		3G1.5			
	LUNGHEZZA		m					15		15		10			
	Iz		A					40		30		23			
	Cdt a Ib %	Cdt totale a Ib	%		0.137		0.137	0.464	0.584	0.115	0.196	0.127	0.209		0.081
	Zk mΩ	Zs	mΩ	31.4		55.5		194.7		284.1		310.5		55.5	
	Ik trifase/monof. kA	Ik1 fase/terra	kA	7.35		4.17		1.19		0.813		0.744		4.17	
	NUMERAZIONE MORSETTIERA														

REV.	MODIFICA	DATA	FIRMA	RESPONSABILE	DISEGNATO	CONTROLLATO
				DATA	11/11/2014	
				FIRMA		
				RIF. CLIENTE	Acsel	

IMPIANTO Canile Sanitario
Sant'Antonino di Susa
TITOLO Quadro Generale
N. ARCHIVIO

[redacted]

Eplus R. 2013
FOGLIO 2 DI 6
SEGUE 3

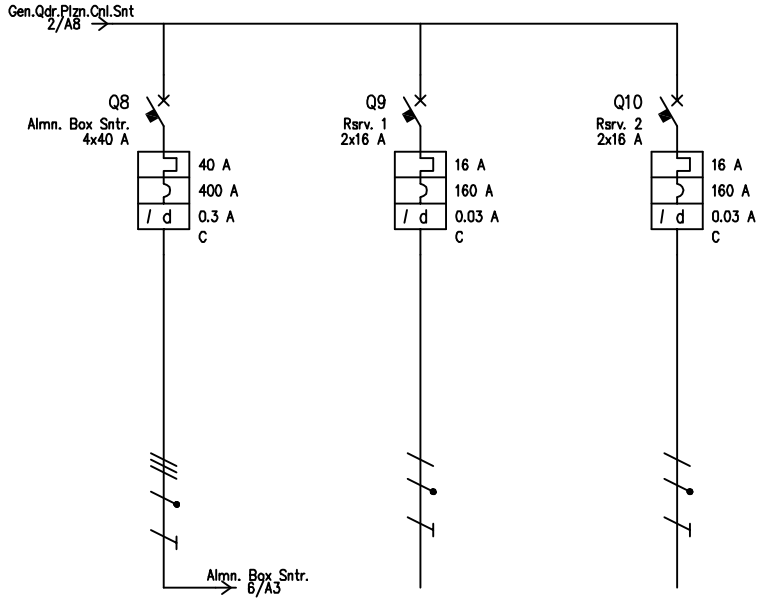

UTENZA	DENOMINAZIONE			Alimentazione Box Sanitari		Riserva 1		Riserva 2								
	SIGLA			Almn. Box Sntr.		Rsrv. 1		Rsrv. 2								
	TIPO	POTENZA TOT.	kW	TT	27.7	TT/L1-N	3.7	TT/L1-N	3.7							
	POTENZA kW	Ib	A	9.5	15.2											
	COEF. CONTEMP.	COS φ		1	0.9	1	0.9	1	0.9							
INTERRUTTORE O SEZIONATORE	COSTRUTTORE			SCHNEIDER ELECTRIC Spa		SCHNEIDER ELECTRIC Spa		SCHNEIDER ELECTRIC Spa								
	TIPO			C60N-C+Vigi C60 AC 0,3 A		C60N-C+Vigi		C60N-C+Vigi								
	N.POLI	In	A	4	40	2	16	2	16							
	Ith A	Idn	A	40	0.3	16	0.03	16	0.03							
	Im (o curva) A	Pdi	kA	400	10	160	6	160	6							
FUSIBILE	TIPO															
	CALIBRO		A													
CONTATTORE	TIPO															
	In A	Pn	kW													
RELE' TERMICO	TIPO															
	TARATURA		A													
LINEA DI POTENZA	TIPO CAVO															
	FORMAZIONE															
	LUNGHEZZA		m													
	Iz		A													
	Cdt a Ib %	Cdt totale a Ib	%		0.137		0.081		0.081							
	Zk mΩ	Zs	mΩ	31.4		55.5		55.5								
	Ik trifase/monof. kA	Ik1 fase/terra	kA	7.35		4.17		4.17								
	NUMERAZIONE MORSETTIERA															

				RESPONSABILE	DISEGNATO	CONTROLLATO	IMPIANTO Canile Sanitario	[redacted]	Eplus R. 2013
				DATA	11/11/2014		Sant'Antonino di Susa		
				FIRMA			TITOLO Quadro Generale		FOGLIO 3 DI 6
REV.	MODIFICA	DATA	FIRMA	RIF. CLIENTE	Acsel		N. ARCHIVIO		SEGUE 4

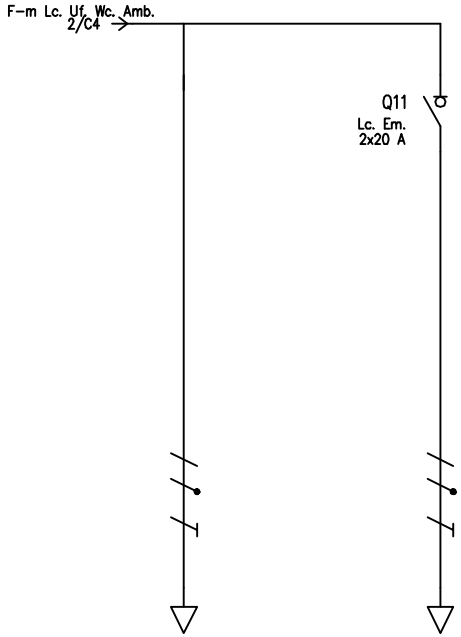

UTENZA	DENOMINAZIONE			Forza motrice Luce Ufficio+Wc+Ambulatorio		Luci Emergenza										
	SIGLA			F-m Lc. Uf. Wc. Amb.		Lc. Em.										
	TIPO	POTENZA TOT.	kW	TT/L3-N	3.7	TT/L3-N	3.7									
	POTENZA kW	Ib	A	1.8	8.66	0.1	0.481									
	COEF. CONTEMP.	COS φ		1	0.9	1	0.9									
INTERRUTTORE O SEZIONATORE	COSTRUTTORE					SCHNEIDER ELECTRIC Spa										
	TIPO					I 20										
	N.POLI	In	A			2	20									
	Ith A	Idn	A													
	Im (o curva) A	Pdi	kA				0.4									
FUSIBILE	TIPO															
	CALIBRO		A													
CONTATTORE	TIPO															
	In A	Pn	kW													
RELE' TERMICO	TIPO															
	TARATURA		A													
LINEA DI POTENZA	TIPO CAVO			FG70R 0.6/1 kV		FG70R 0.6/1 kV										
	FORMAZIONE			3G4		3G1.5										
	LUNGHEZZA		m	10		10										
	Iz		A	40		22										
	Cdt a Ib %	Cdt totale a Ib	%	0.428	0.565	0.064	0.2									
	Zk mΩ	Zs	mΩ	146.4		310.5										
	Ik trifase/monof. kA	Ik1 fase/terra	kA	1.58		0.744										
	NUMERAZIONE MORSETTIERA															

				RESPONSABILE	DISEGNATO	CONTROLLATO	IMPIANTO Canile Sanitario Sant'Antonino di Susa	Eplus R. 2013
				DATA	11/11/2014			
				FIRMA			TITOLO Quadro Generale	FOGLIO 4 DI 6
REV.	MODIFICA	DATA	FIRMA	RIF. CLIENTE	Acsel		N. ARCHIVIO	SEGUE 5

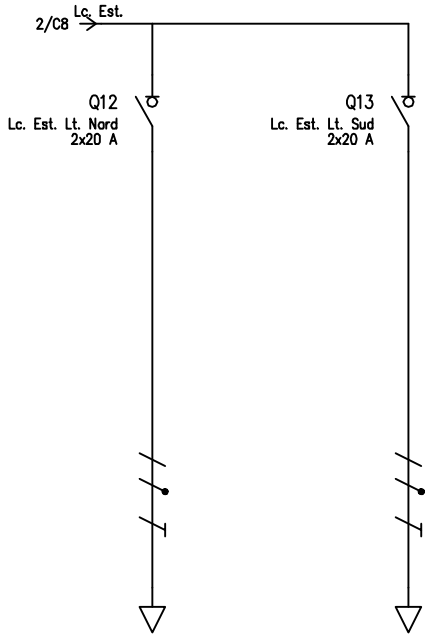

UTENZA	DENOMINAZIONE				Luci Esterne Lato Nord		Luci Esterne Lato Sud									
	SIGLA				Lc. Est. Lt. Nord		Lc. Est. Lt. Sud									
	TIPO	POTENZA TOT.	kW		TT/L1-N	2.31	TT/L1-N	2.31								
	POTENZA	kW	Ib	A	0.1	0.481	0.1	0.481								
	COEF. CONTEMP.		COS φ		1	0.9	1	0.9								
INTERRUTTORE O SEZIONATORE	COSTRUTTORE				SCHNEIDER ELECTRIC Spa		SCHNEIDER ELECTRIC Spa									
	TIPO				I 20		I 20									
	N.POLI		In	A	2	20	2	20								
	Ith	A	Idn	A												
	Im (o curva)	A	Pdi	kA		0.4		0.4								
FUSIBILE	TIPO															
	CALIBRO			A												
CONTATTORE	TIPO															
	In	A	Pn	kW												
RELE' TERMICO	TIPO															
	TARATURA			A												
LINEA DI POTENZA	TIPO CAVO				FG7OR 0.6/1 kV		FG7OR 0.6/1 kV									
	FORMAZIONE				3G2.5		3G2.5									
	LUNGHEZZA			m	10		10									
	Iz			A	30		30									
	Cdt a Ib	%	Cdt totale a Ib	%	0.038	0.12	0.038	0.12								
	Zk	mΩ	Zs	mΩ	205.4		205.4									
	Ik trifase/monof.	kA	Ik1 fase/terra	kA	1.12		1.12									
	NUMERAZIONE MORSETTIERA															

REV.	MODIFICA	DATA	FIRMA	RESPONSABILE	DISEGNATO	CONTROLLATO
				DATA	11/11/2014	
				FIRMA		
				RIF. CLIENTE	Acsel	

IMPIANTO Canile Sanitario
Sant'Antonino di Susa
TITOLO Quadro Generale
N. ARCHIVIO

[redacted]

Eplus R. 2013
FOGLIO 5 DI 6
SEGUE 6

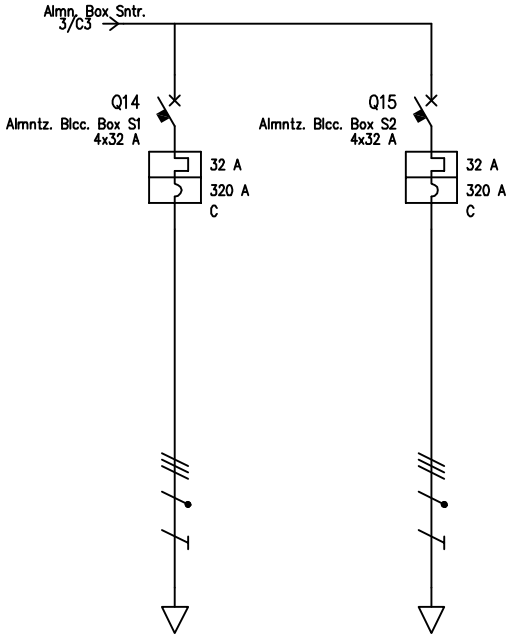

UTENZA	DENOMINAZIONE				Alimentazione Blocco Box S1		Alimentazione Blocco Box S2									
	SIGLA				Almntz. Blcc. Box S1		Almntz. Blcc. Box S2									
	TIPO	POTENZA TOT.	kW		TT	22.2	TT	22.2								
	POTENZA kW	Ib	A		5	8.02	4.5	7.22								
	COEF. CONTEMP.	COS φ			1	0.9	1	0.9								
INTERRUTTORE O SEZIONATORE	COSTRUTTORE				SCHNEIDER ELECTRIC Spa		SCHNEIDER ELECTRIC Spa									
	TIPO				C60N-C		C60N-C									
	N.POLI	In	A		4	32	4	32								
	Ith A	Idn	A		32		32									
	Im (o curva) A	Pdi	kA		320	10	320	10								
FUSIBILE	TIPO															
	CALIBRO		A													
CONTATTORE	TIPO															
	In A	Pn	kW													
RELE' TERMICO	TIPO															
	TARATURA		A													
LINEA DI POTENZA	TIPO CAVO				FG70R 0.6/1 kV		FG70R 0.6/1 kV									
	FORMAZIONE				5G6		5G6									
	LUNGHEZZA		m		15		15									
	Iz		A		41		41									
	Cdt a Ib %	Cdt totale a Ib	%		0.199	0.336	0.179	0.316								
	Zk mΩ	Zs	mΩ		76.2		76.2									
	Ik trifase/monof. kA	Ik1 fase/terra	kA		3.03		3.03									
	NUMERAZIONE MORSETTIERA															

				RESPONSABILE	DISEGNATO	CONTROLLATO	IMPIANTO Canile Sanitario	Eplus R. 2013
				DATA	11/11/2014		Sant'Antonino di Susa	
				FIRMA			TITOLO Quadro Generale	FOGLIO 6 DI 6
REV.	MODIFICA	DATA	FIRMA	RIF. CLIENTE	Acsel		N. ARCHIVIO	SEGUE

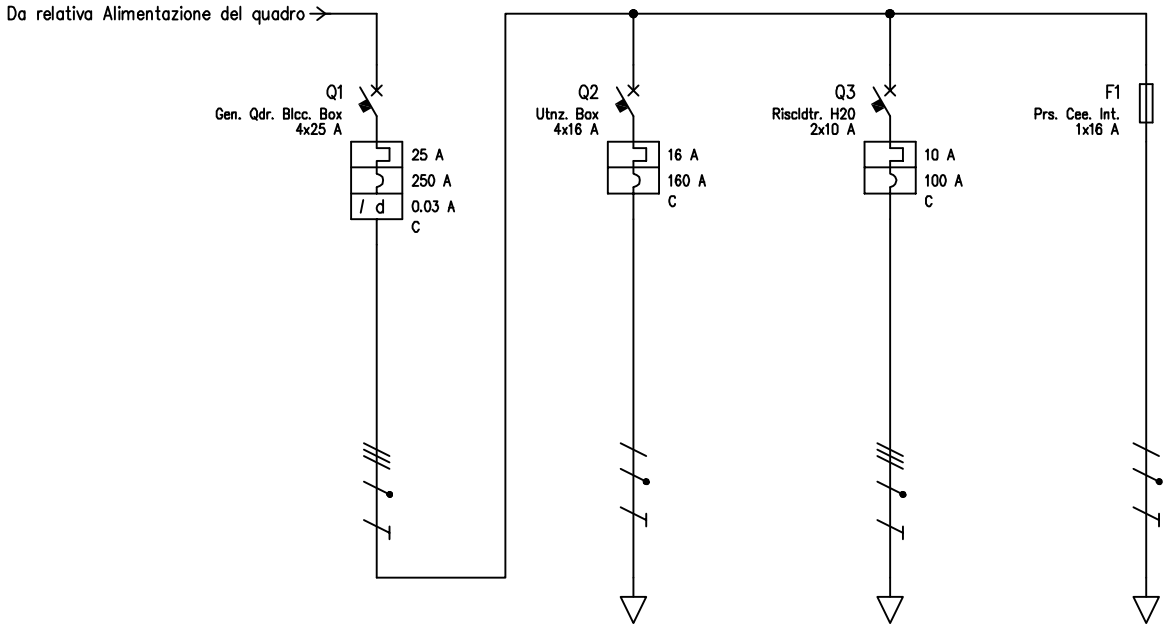

UTENZA	DENOMINAZIONE			Generale Quadro Blocco Box		Utenze Box		Riscaldatori Acqua		Presa Cee Interbloccata						
	SIGLA			Gen. Qdr. Blcc. Box		Utnz. Box		Riscldtr. H20		Prs. Cee. Int.						
	TIPO	POTENZA TOT.	kW	TT	17.3	TT	11.1	TT/L3-N	2.31	TT/L1-N	4.08					
	POTENZA kW	Ib	A	4.37	8.17	5.2	6.67	0.2	0.962	0.5	2.4					
	COEF. CONTEMP.	COS φ		0.9	0.9	0.8	0.9	1	0.9	1	0.9					
INTERRUTTORE O SEZIONATORE	COSTRUTTORE			SCHNEIDER ELECTRIC Spa		SCHNEIDER ELECTRIC Spa		SCHNEIDER ELECTRIC Spa		SIEMENS SPA						
	TIPO			C60N-C+Vigi		C60N-C		C60N-C		5SG1300						
	N.POLI	In	A	4	25	4	16	2	10	1	16					
	Ith A	Idn	A	25	0.03	16		10								
	Im (o curva) A	Pdi	kA	250	6	160	6	100	6		20					
FUSIBILE	TIPO									3NW6-3 gG 16A						
	CALIBRO		A							16						
CONTATTORE	TIPO															
	In A	Pn	kW													
RELE' TERMICO	TIPO															
	TARATURA		A													
LINEA DI POTENZA	TIPO CAVO					FG70R 0.6/1 kV		FG70R 0.6/1 kV								
	FORMAZIONE					5G4		3G2.5								
	LUNGHEZZA		m			15		15								
	Iz		A			35		30								
	Cdt a Ib %	Cdt totale a Ib	%			0.248	0.248	0.115	0.115							
	Zk mΩ	Zs	mΩ	38.5		104.9		277.1		51.3						
	Ik trifase/monof. kA	Ik1 fase/terra	kA	6		2.2		0.834		4.5						
	NUMERAZIONE MORSETTIERA															

				RESPONSABILE	DISEGNATO	CONTROLLATO	IMPIANTO Quadro Box Tipo	[redacted]	Eplus R. 2013
				DATA	11/11/2014		Sant'Antonino di Susa		
				FIRMA			TITOLO Quadro Box Tipo		FOGLIO 1 DI 1
REV.	MODIFICA	DATA	FIRMA	RIF. CLIENTE	Acsel		N. ARCHIVIO		SEGUE